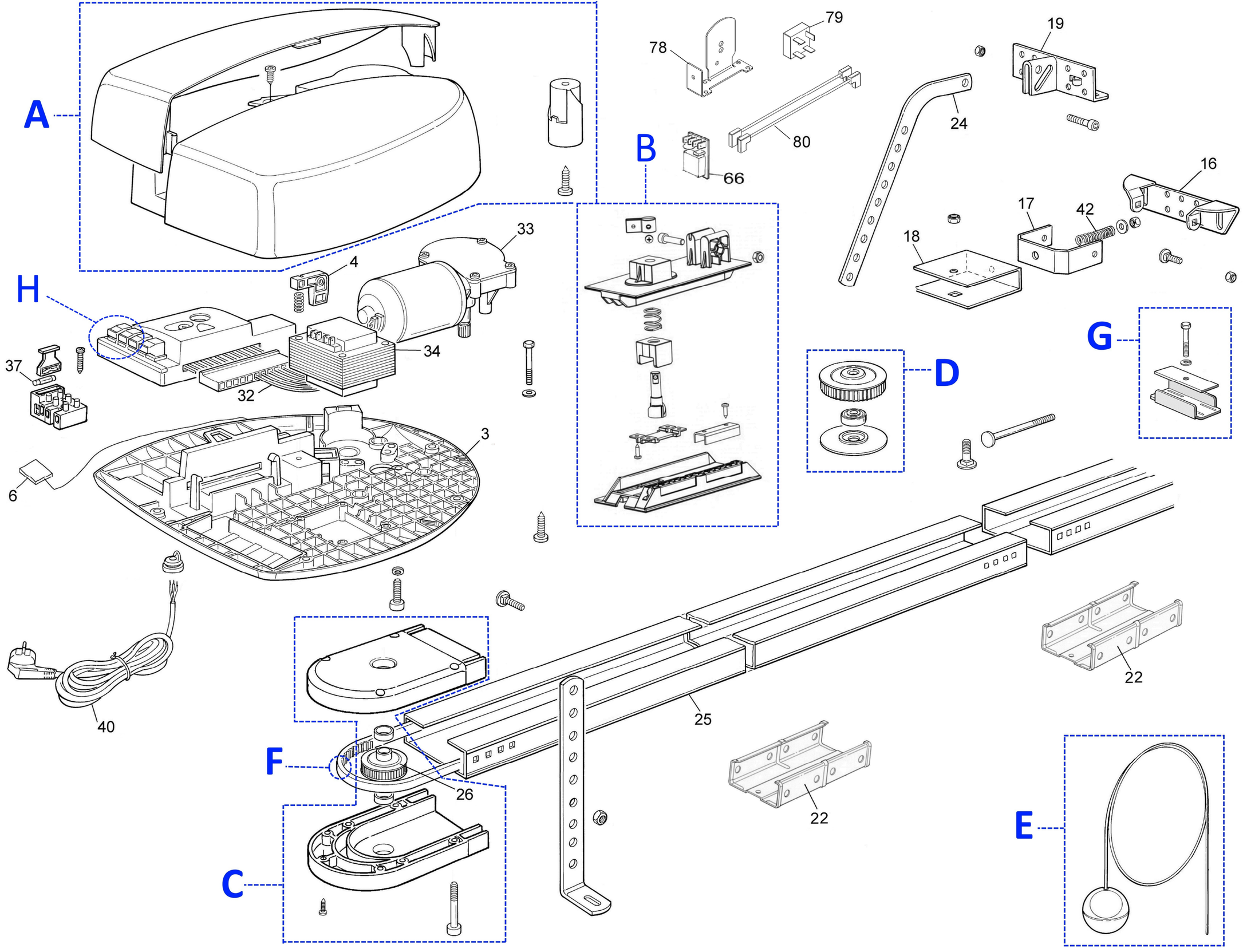
A
B
C
D
E
F
G
H
78
79
19
24
80
66
16
17
42
18
33
4
34
37
32
3
6
40
25
22
22
26