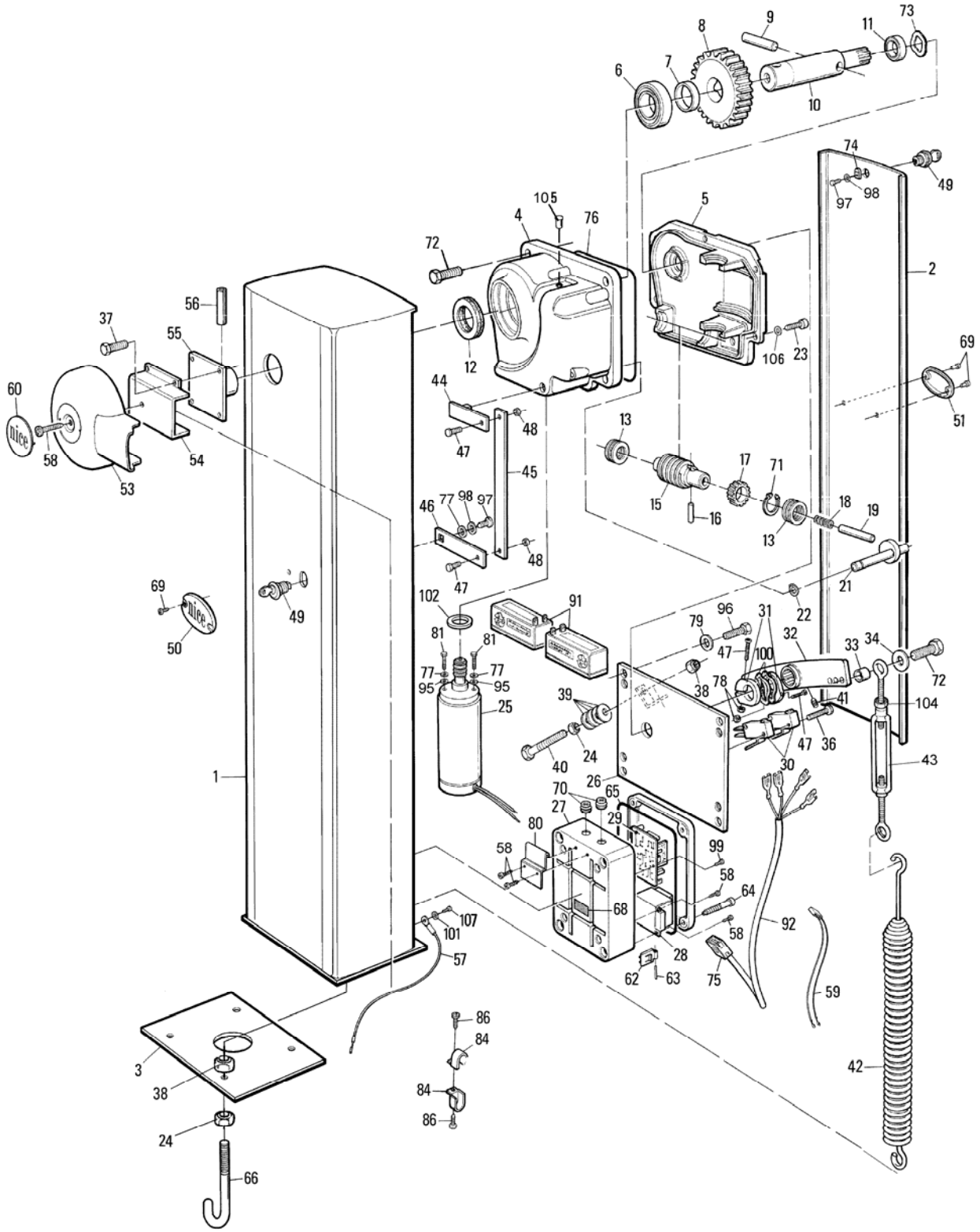
1
2
3
4
5
6
7
8
9
10
11
12
13
15
16
17
18
19
21
22
23
24
25
26
27
28
29
30
31
32
33
34
36
37
38
39
40
41
42
43
44
45
46
47
48
49
50
51
53
54
55
56
57
58
59
60
62
63
64
65
66
68
69
70
71
72
73
74
75
76
77
78
79
80
81
84
86
91
92
95
96
97
98
99
100
101
102
104
105
106
107