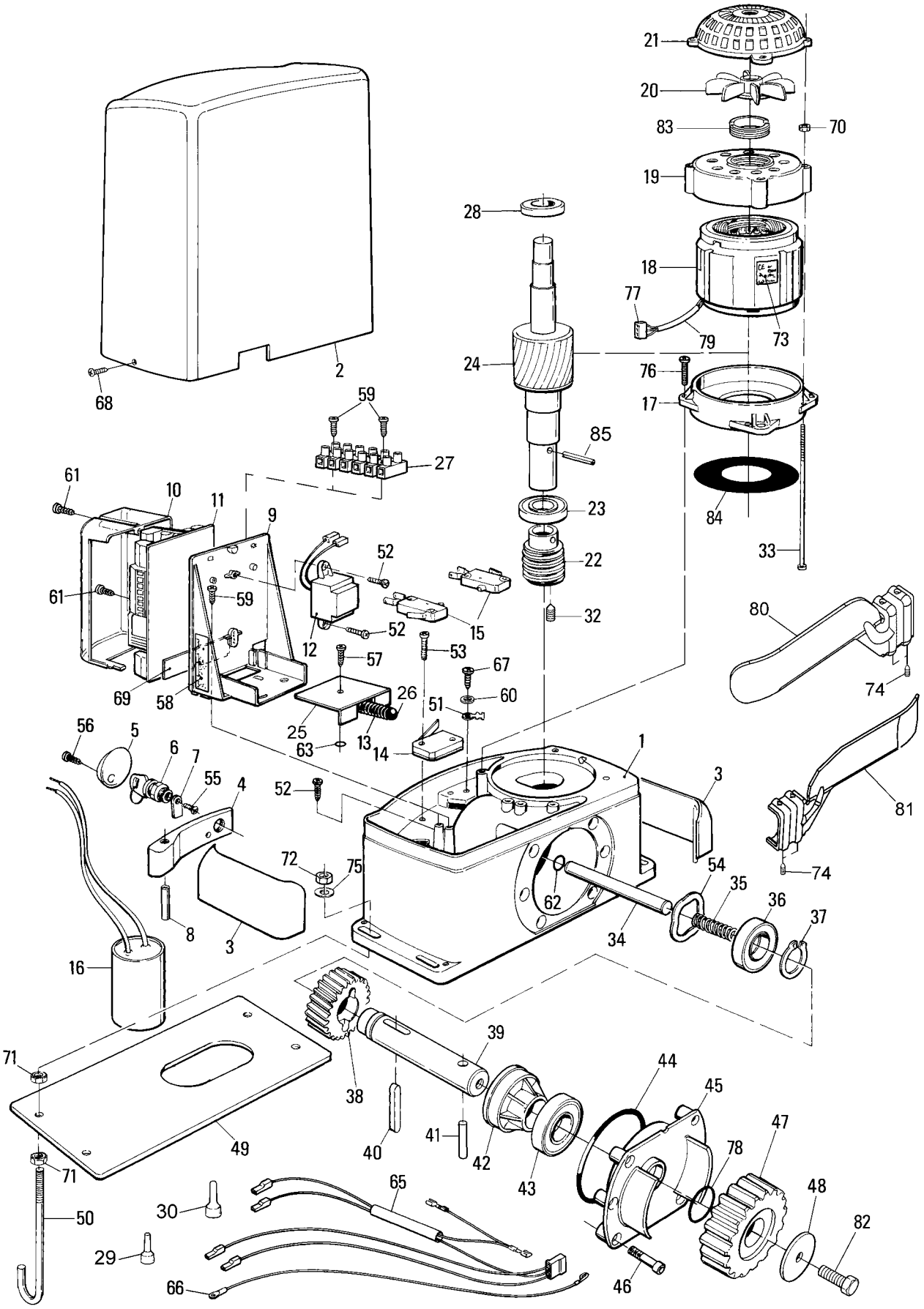

21
20
83
70
19
28
18
77
79
73
24
76
17
2
68
59
27
85
61
10
11
9
23
84
33
52
22
61
59
15
32
80
12
52
53
57
67
74
69
58
26
60
51
25
13
14
63
56
5
6
7
55
4
52
1
3
81
72
75
54
35
36
37
62
34
8
3
16
39
71
38
44
45
49
40
41
42
43
78
47
71
65
48
30
50
82
29
66
46