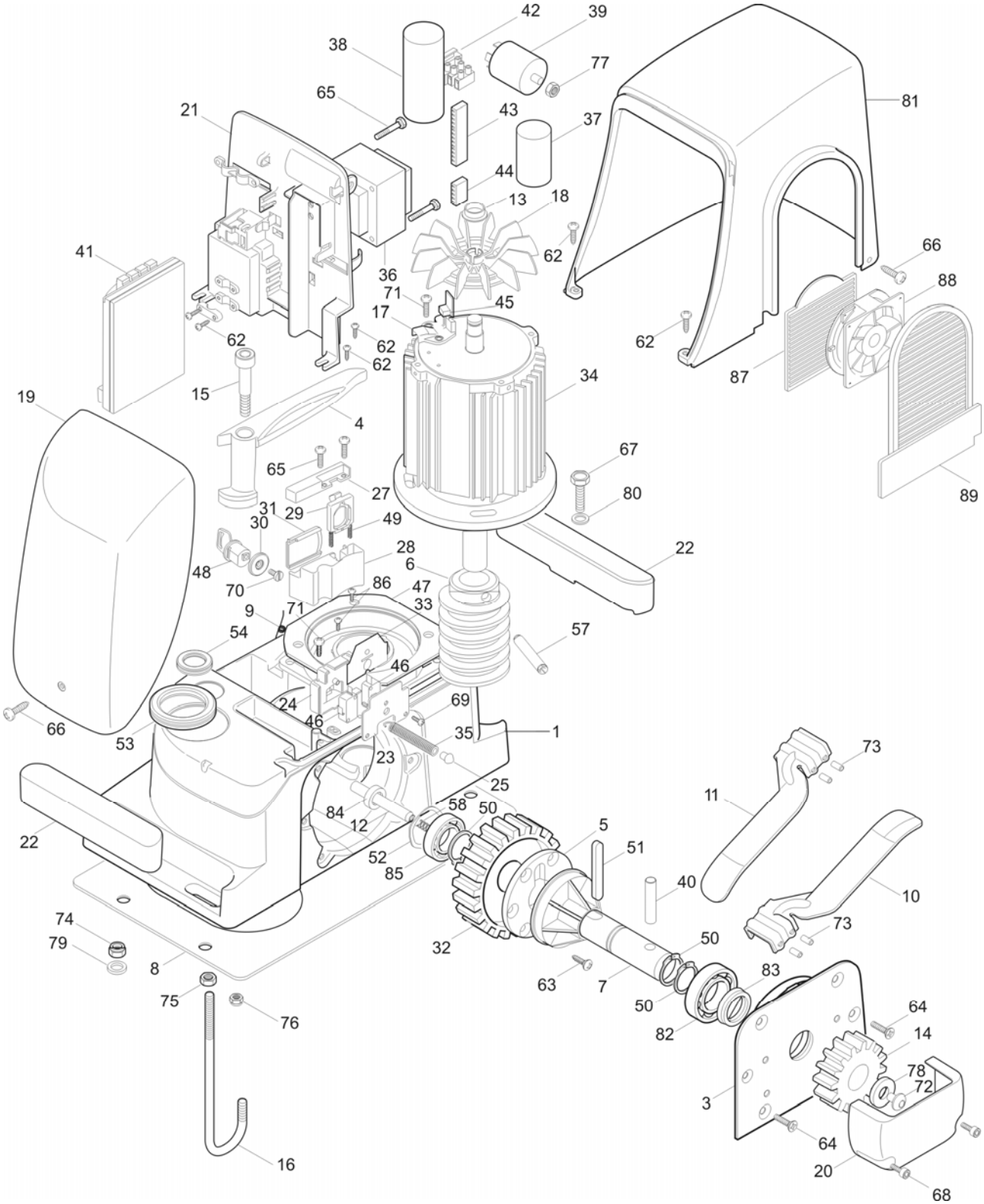
42
39
38
77
81
65
21
43
37
44
13
18
62
66
41
36
88
71
45
17
62
62
62
62
87
34
15
19
4
67
65
27
80
89
31
29
49
30
28
22
48
6
70
86
47
33
9
71
54
57
46
24
69
66
46
35
1
53
23
73
25
11
58
50
84
12
5
22
52
51
85
40
10
74
73
79
32
50
8
63
7
83
75
50
76
64
82
14
78
72
3
64
16
20
68