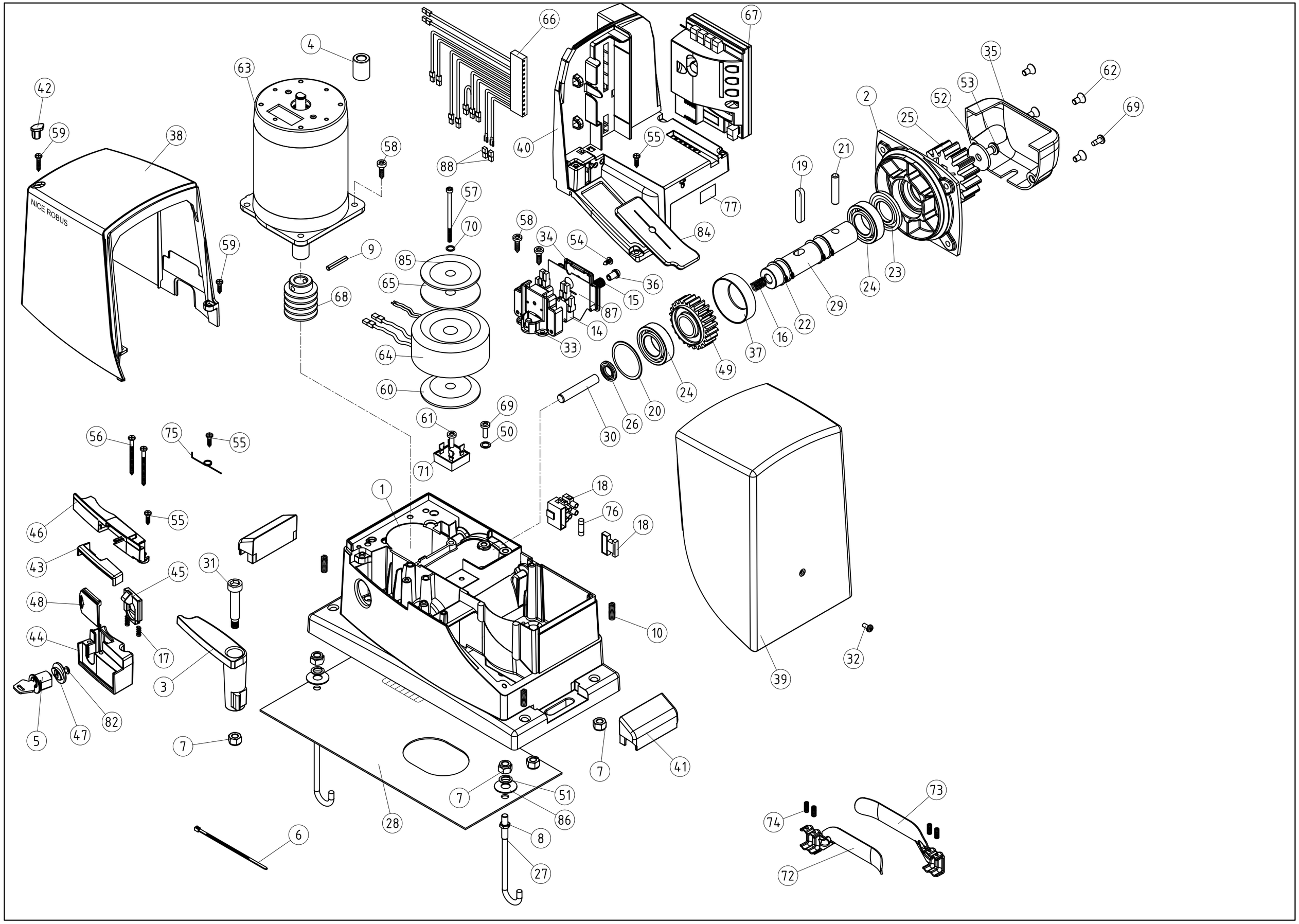
NICE ROBUS
42
59
38
59
63
4
58
9
68
57
70
85
65
64
60
61
71
69
50
66
88
40
67
55
77
84
58
34
54
36
15
87
14
33
35
62
69
53
52
2
25
21
19
24
23
29
22
16
37
49
24
20
26
30
56
75
55
46
55
43
45
31
48
44
17
3
5
47
82
7
1
18
76
18
10
39
32
7
41
7
51
86
28
6
8
27
73
74
72