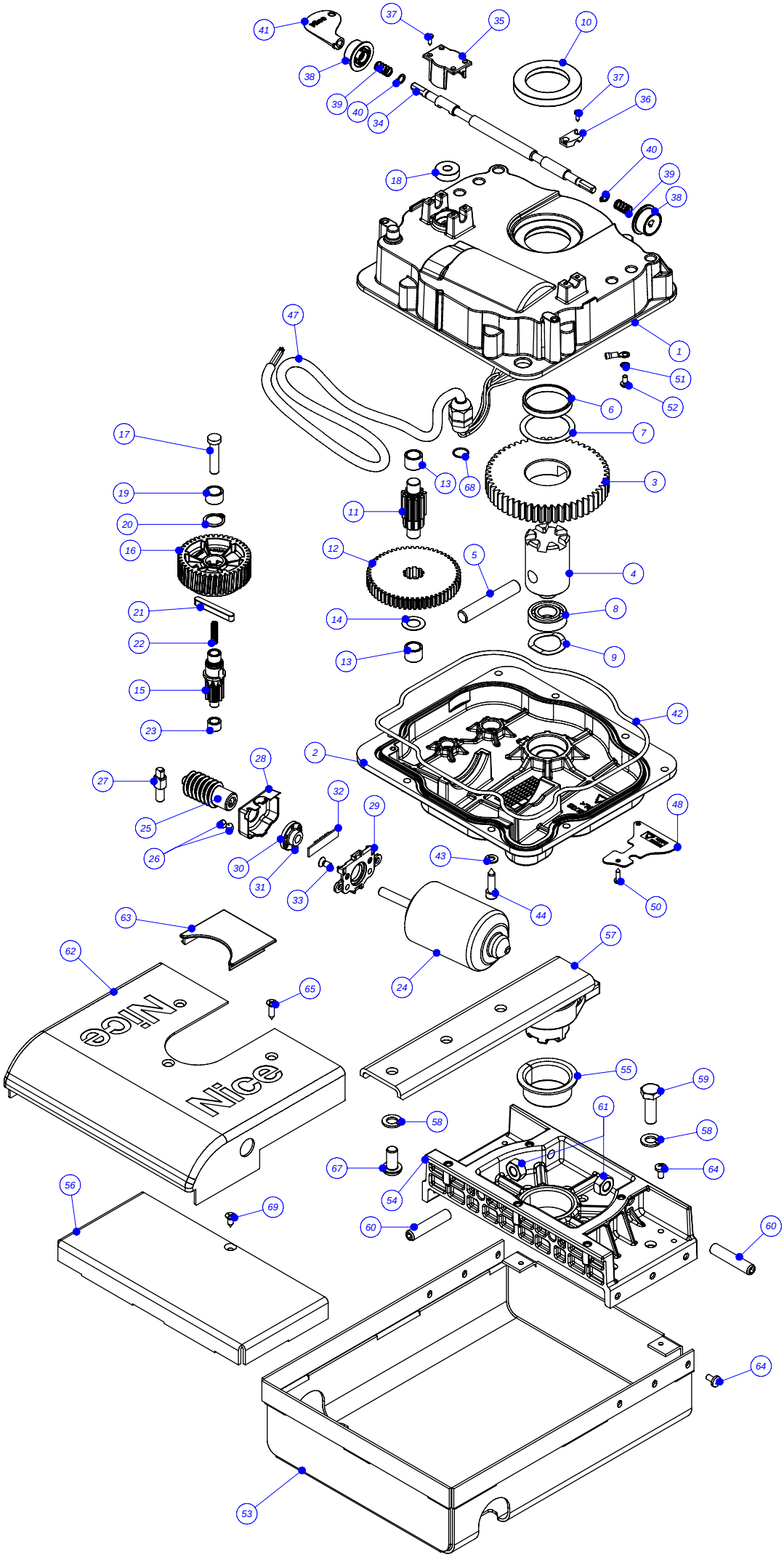
41
37
35
10
38
39
40
34
37
36
40
18
39
38
47
1
51
52
6
7
17
13
68
3
19
11
20
16
12
5
4
21
14
8
22
13
9
15
42
23
2
28
27
32
29
48
25
26
30
31
33
43
44
50
63
62
24
57
65
55
59
61
58
58
67
64
54
56
69
60
60
64
53