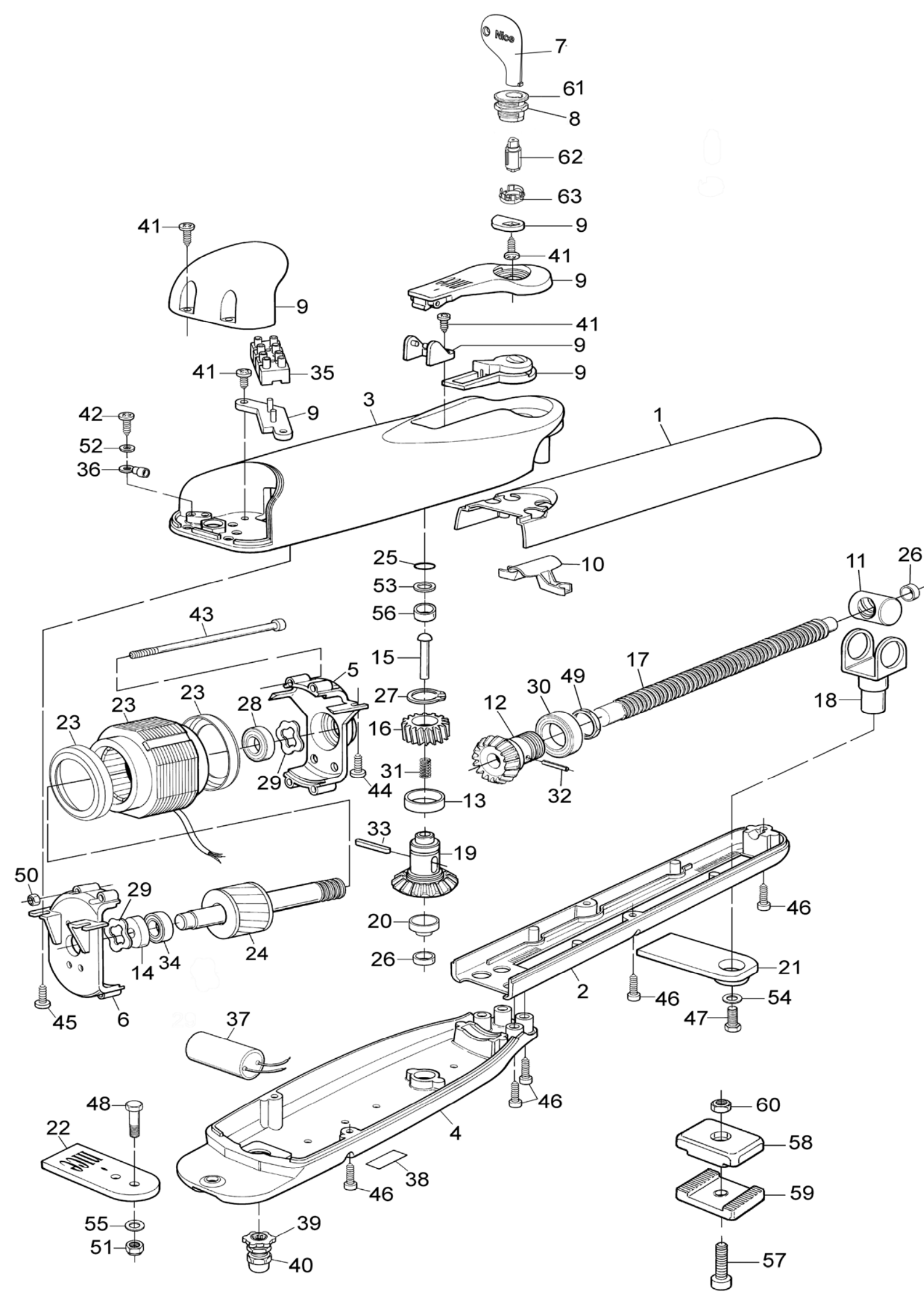

Nice
7
61
8
62
63
9
41
9
41
9
41
9
9
41
35
9
3
1
42
52
36
25
53
56
10
11
26
43
15
5
17
49
30
12
18
23
23
23
28
27
16
31
29
44
13
32
33
19
50
29
46
20
26
24
34
14
21
2
46
54
45
6
47
37
46
48
60
22
4
58
38
46
59
55
39
51
40
57