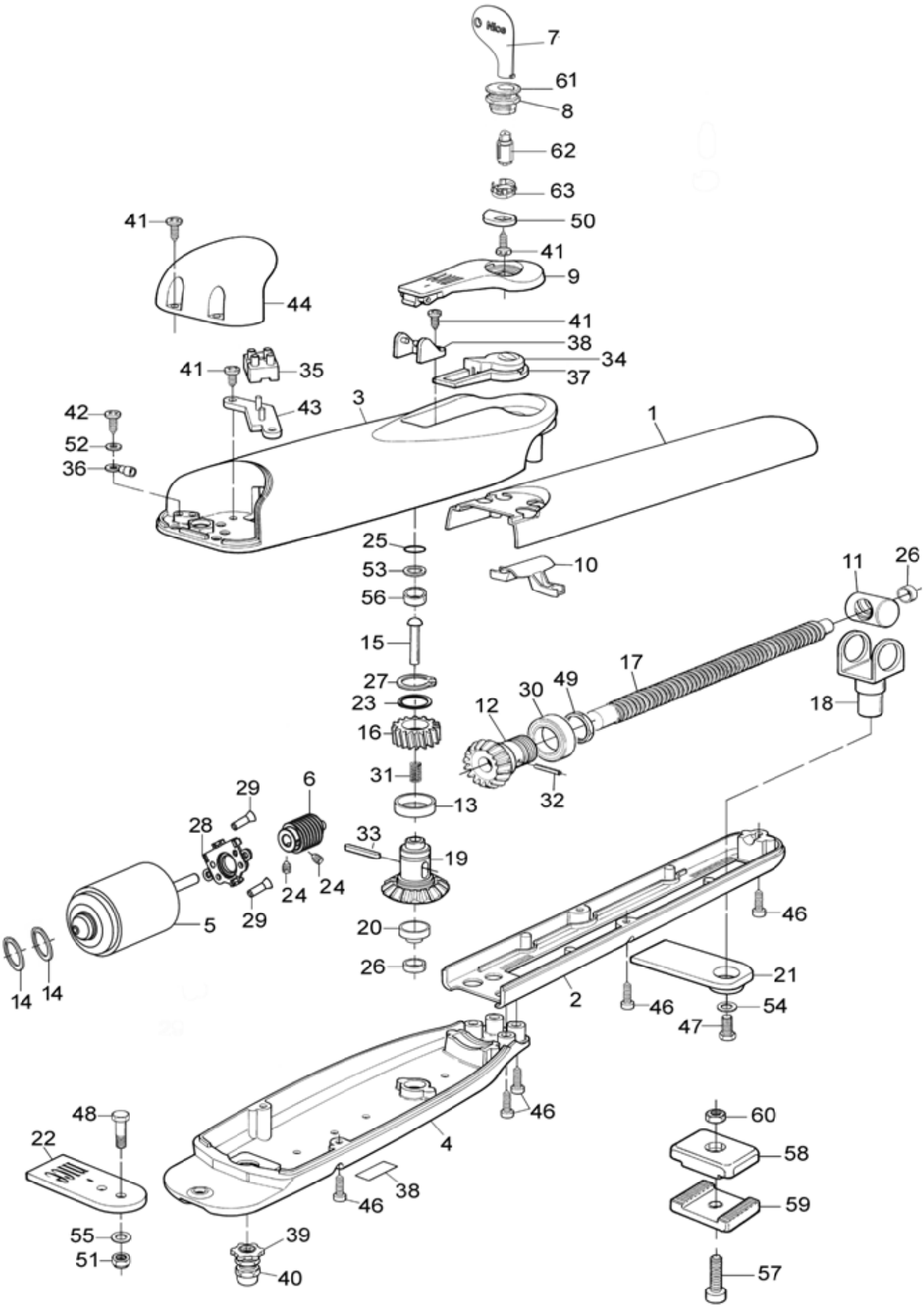
7
61
8
62
63
50
41
9
41
38
34
37
41
35
43
3
1
42
52
36
25
53
56
10
11
26
15
17
27
23
30
49
12
18
16
31
13
32
29
6
28
33
19
24
24
29
5
20
26
46
21
14
14
2
46
54
47
46
48
22
4
60
58
38
46
59
55
51
39
40
57