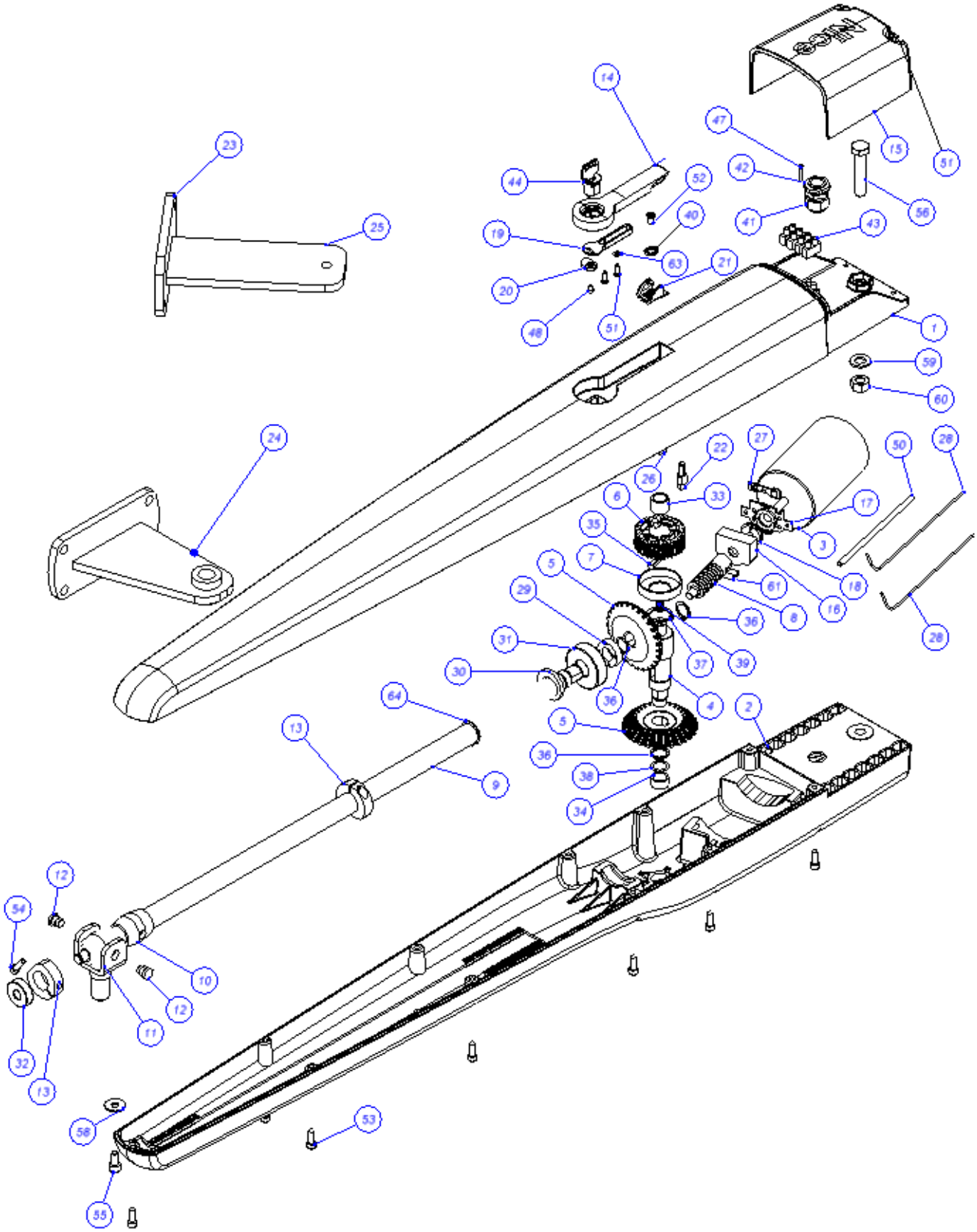

14
47
15
51
23
44
52
42
56
25
40
41
43
19
63
21
20
48
51
1
59
60
24
22
27
50
28
26
33
6
17
35
3
7
5
61
18
29
8
16
36
28
31
37
39
30
36
4
64
2
13
5
36
9
38
34
12
54
10
12
11
32
13
58
53
55