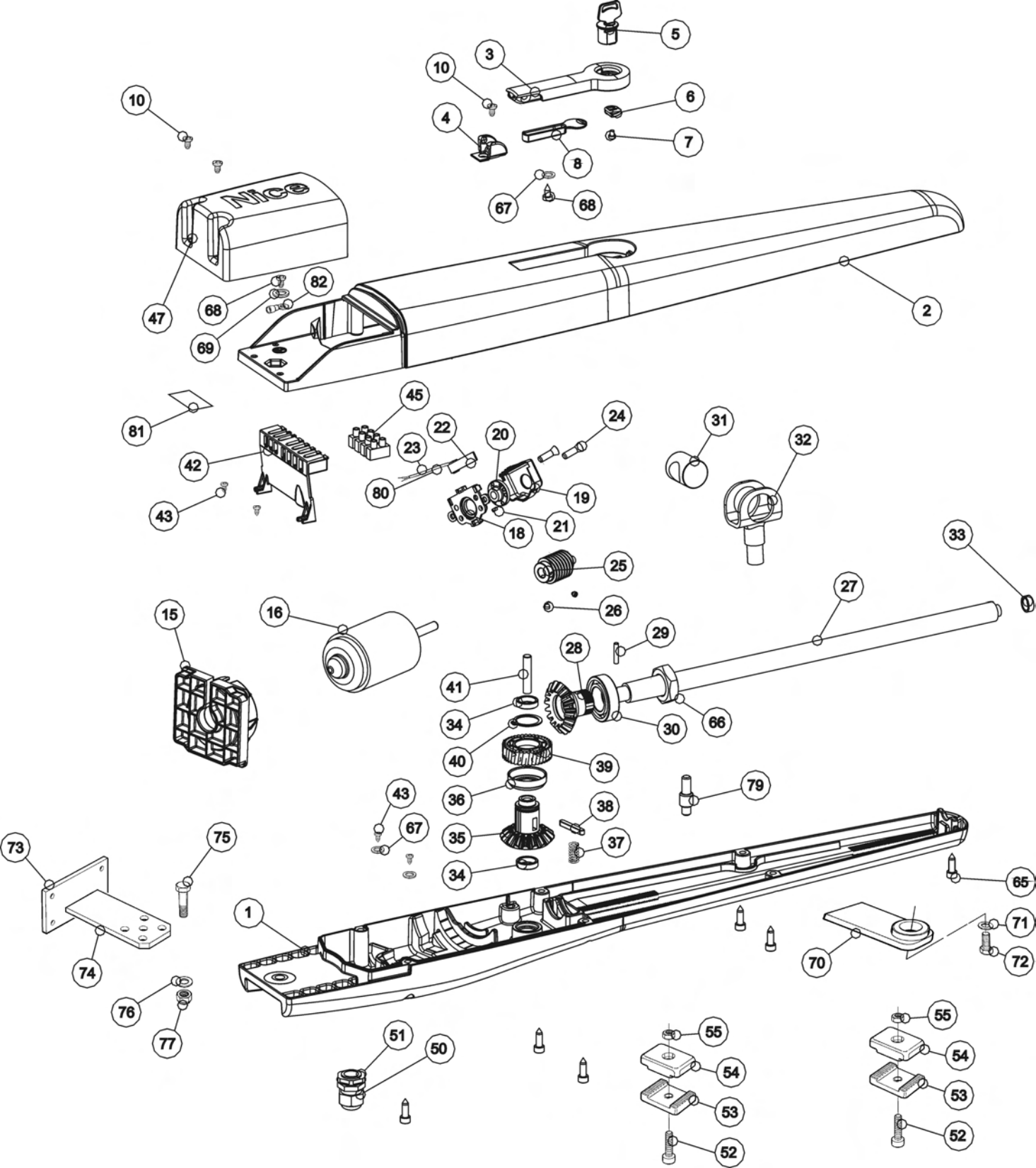

5
3
10
6
10
4
7
8
67
68
Nice
82
68
47
69
2
45
81
22
24
31
20
32
23
42
80
19
43
21
18
33
25
27
26
15
16
29
28
41
34
30
66
40
39
79
43
36
38
67
35
37
73
75
34
65
1
71
70
72
74
76
77
55
51
50
54
53
52
55
54
53
52