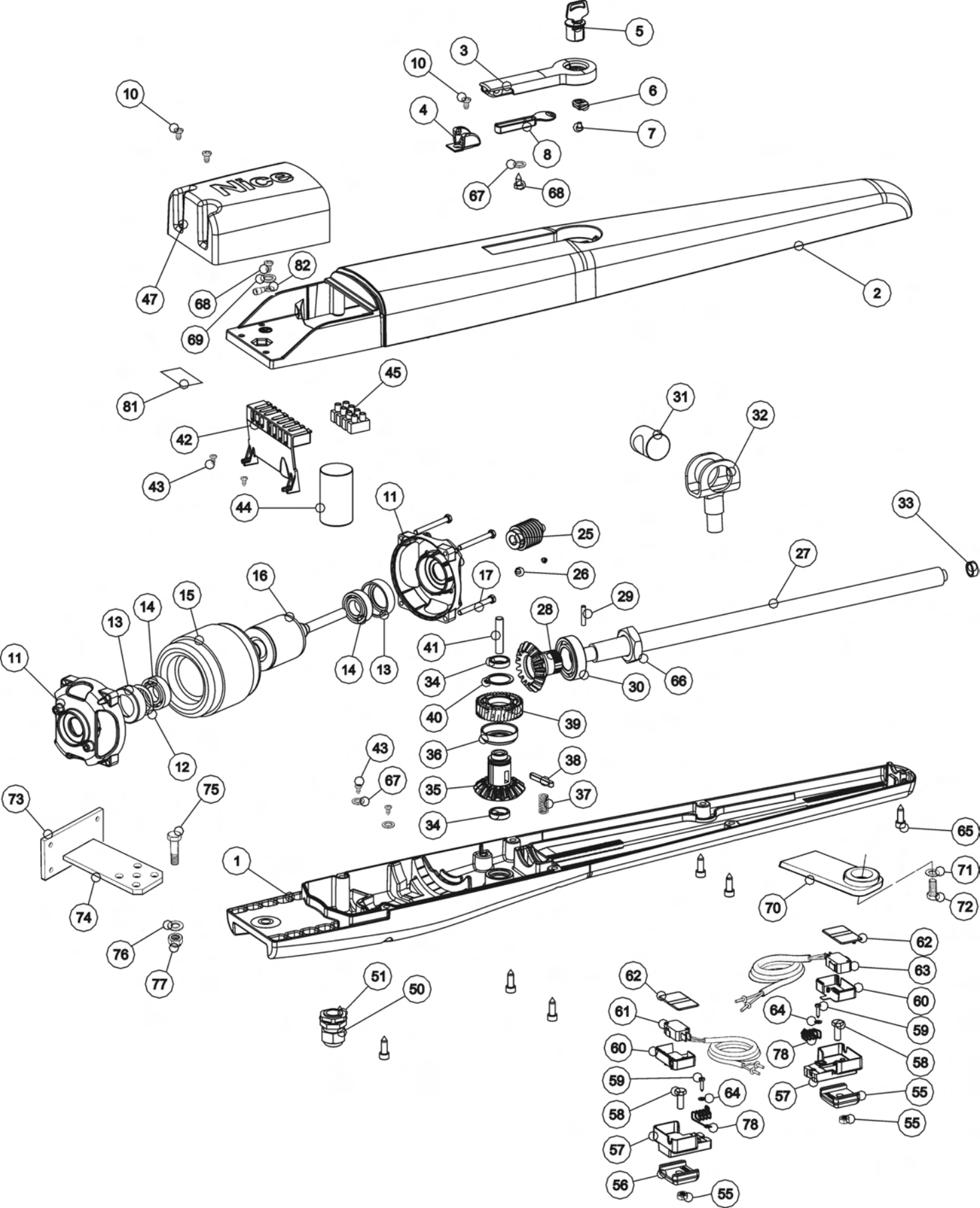

5
3
10
6
10
4
7
8
67
68
Nice
47
82
68
69
2
81
45
31
32
42
43
44
11
25
33
27
26
16
17
29
15
14
28
13
41
11
14
13
34
30
66
40
39
12
36
43
38
67
35
37
73
75
34
65
1
71
70
72
74
76
77
62
63
51
50
62
60
61
64
59
60
78
58
59
64
57
55
58
78
55
57
56
55