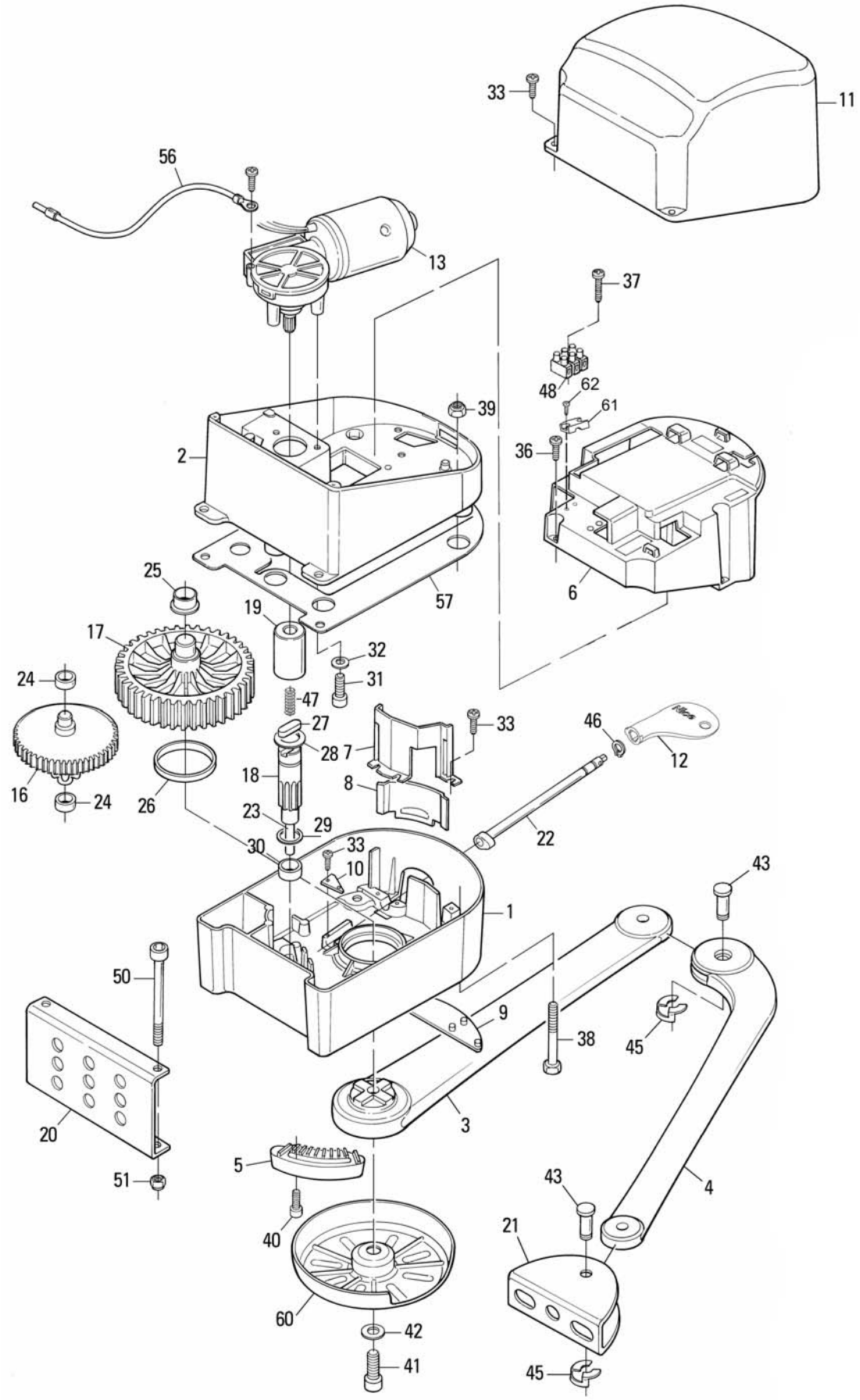
33
11
56
13
37
48
62
61
39
2
36
6
57
25
19
17
32
31
24
47
27
33
46
12
28
7
18
8
16
24
26
23
29
22
30
33
10
43
1
50
9
38
45
20
3
5
51
43
4
40
21
60
42
41
45