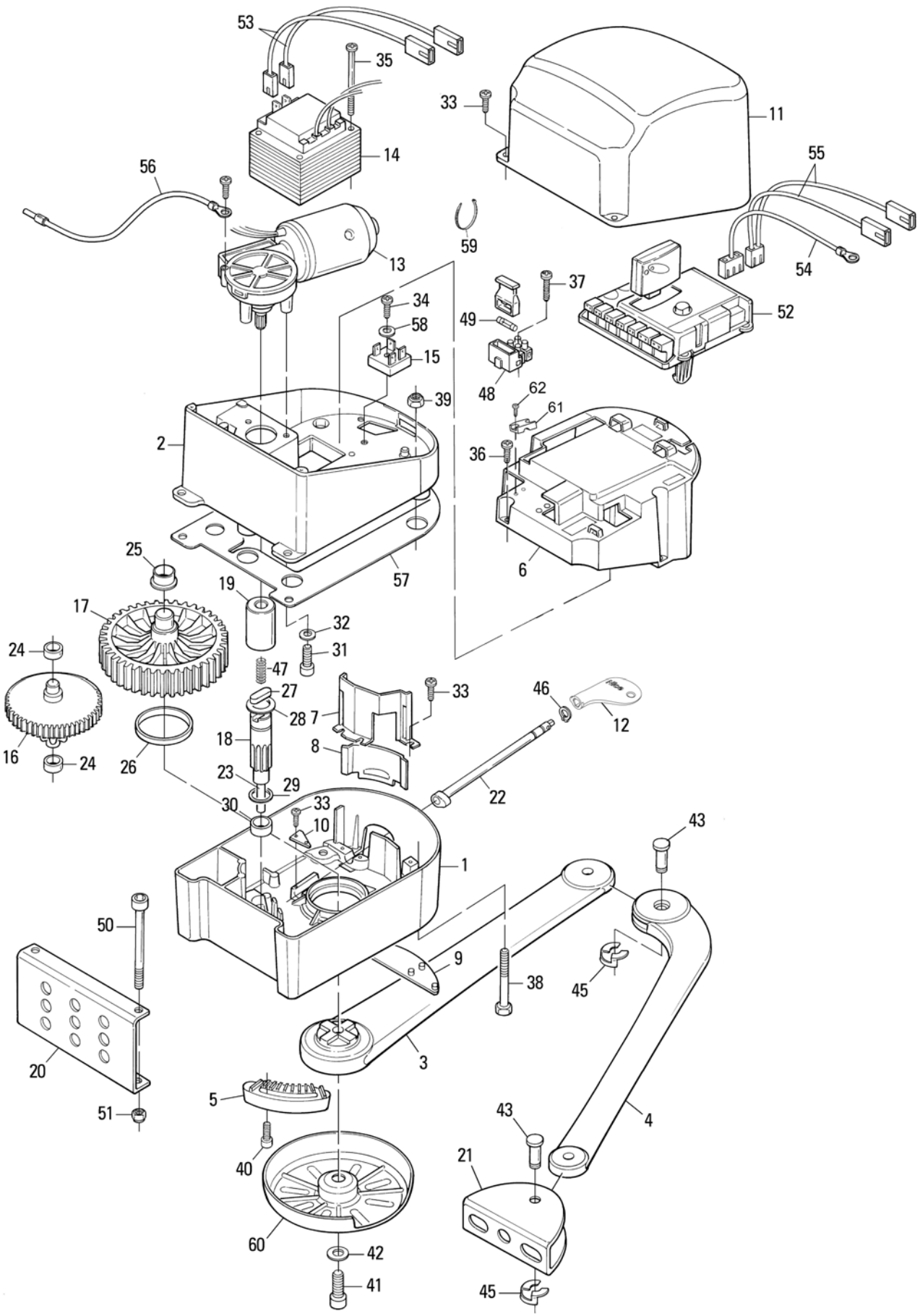
53
35
33
11
14
56
55
59
13
54
37
34
52
49
58
15
48
62
39
61
2
36
6
57
25
19
17
32
31
24
47
27
33
46
28
7
12
18
8
16
24
26
23
29
22
30
33
10
43
1
50
9
38
45
20
3
5
51
43
4
40
21
60
42
41
45