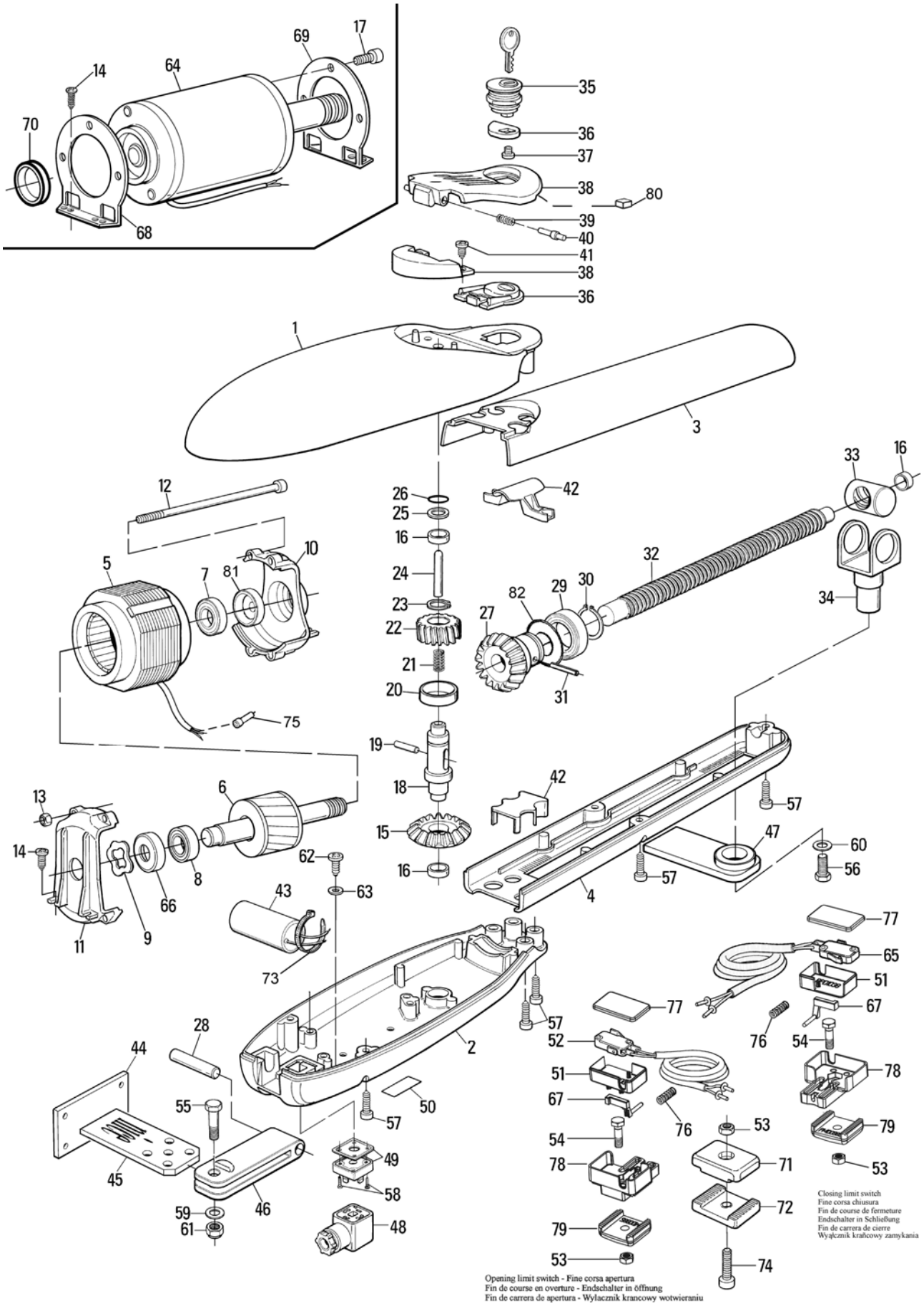
Closing limit switch
Fine corsa chiusura
Fin de course de fermeture
Endschalter in Schließung
Fin de carrera de cierre
Wyąłcznik krańcowy zamykania
Opening limit switch - Fine corsa apertura
Fin de course en overture - Endschalter in öffnung
Fin de carrera de apertura - Wylaczznik krancowy wotwieraniu