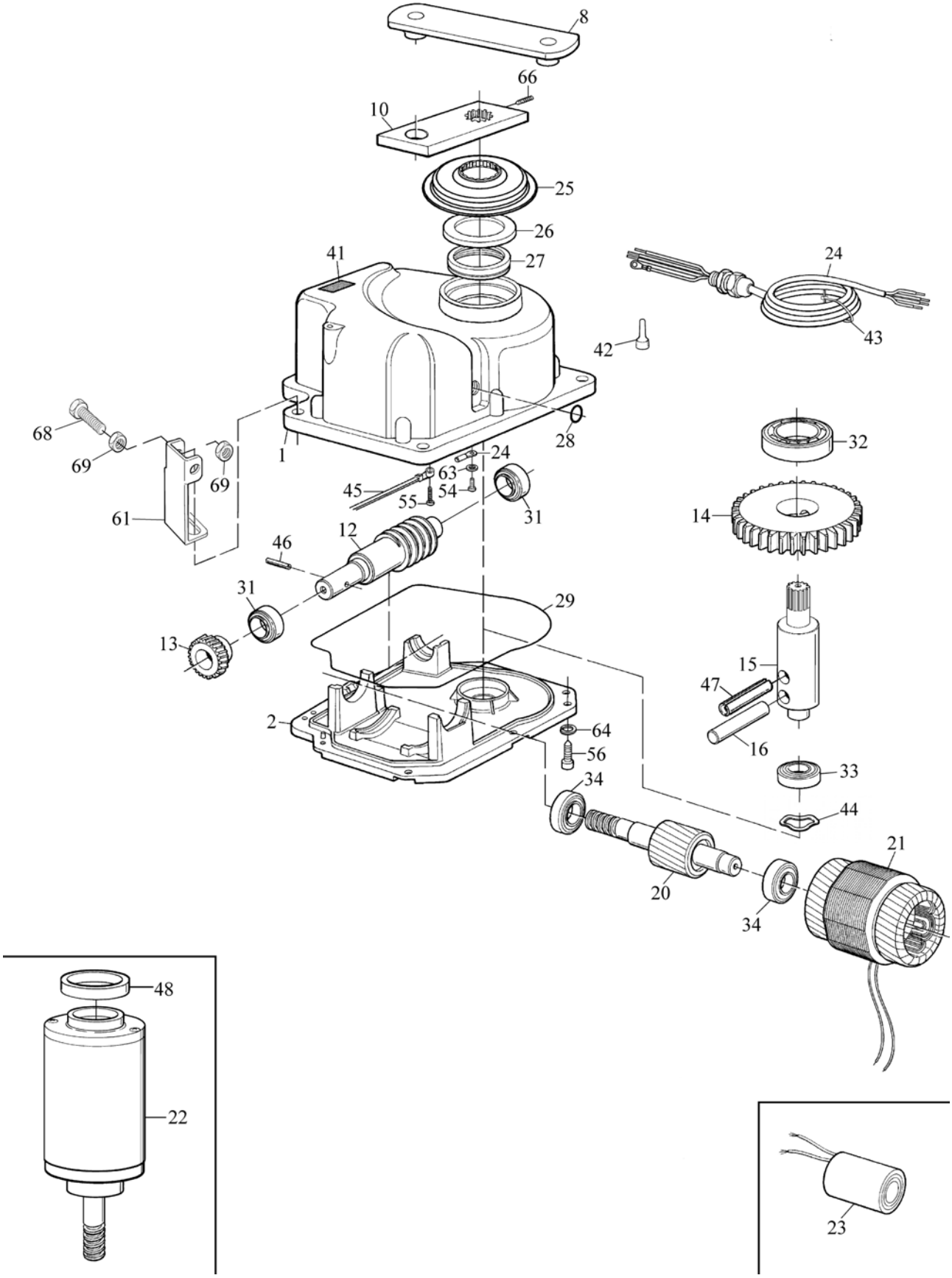
8
66
10
25
26
27
41
24
43
42
68
69
69
1
28
32
24
63
45
54
55
31
14
61
12
46
31
29
13
15
47
2
64
56
16
33
34
44
21
20
34
48
22
23