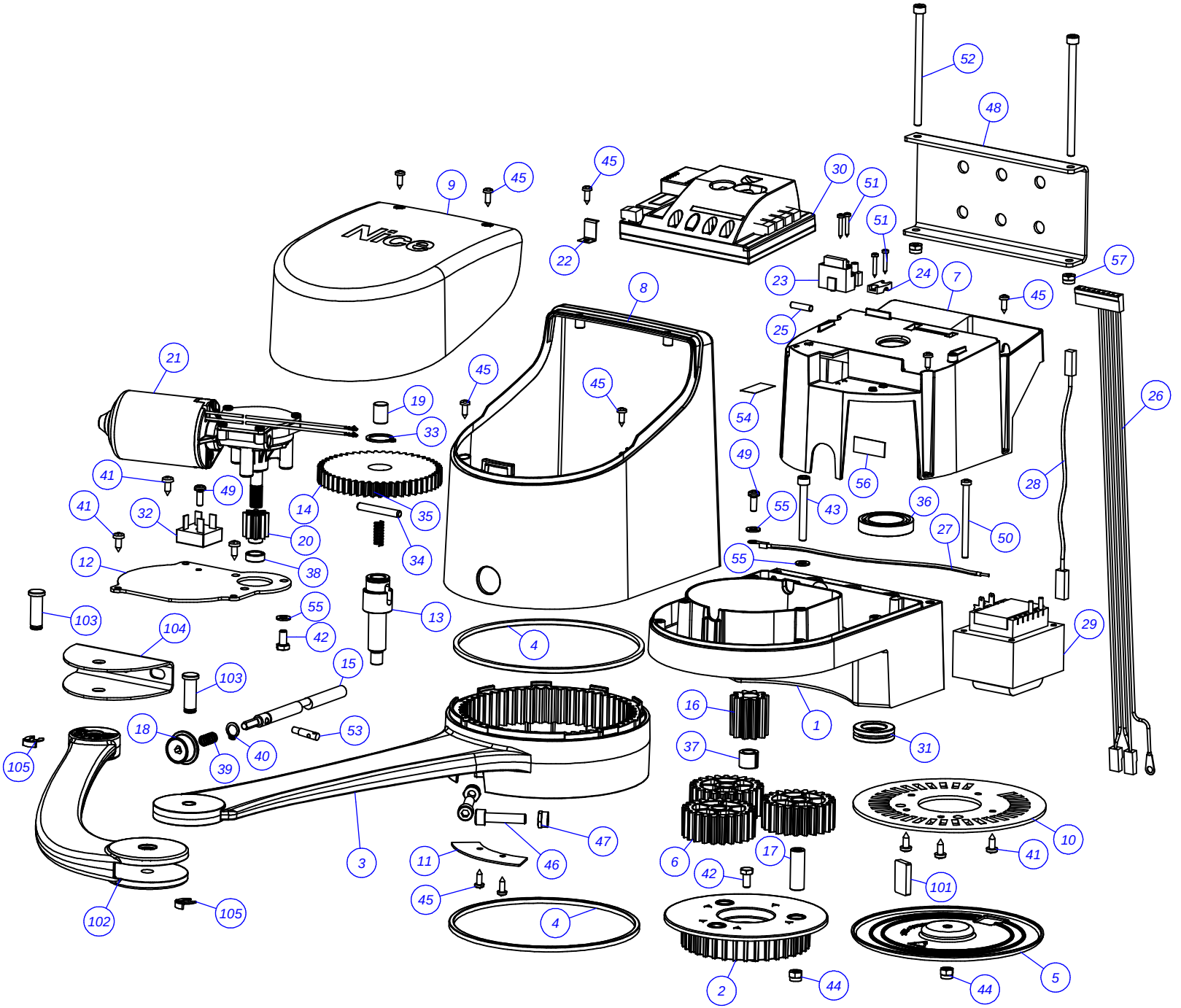
52
48
45
9
45
30
51
51
22
23
24
7
57
45
8
25
21
45
45
54
26
19
33
49
41
49
56
28
41
32
14
35
55
43
36
27
50
20
34
12
38
55
103
55
13
29
104
42
4
15
103
16
1
18
53
31
105
39
40
37
10
3
47
46
11
6
17
41
42
101
45
102
105
4
2
44
44
5