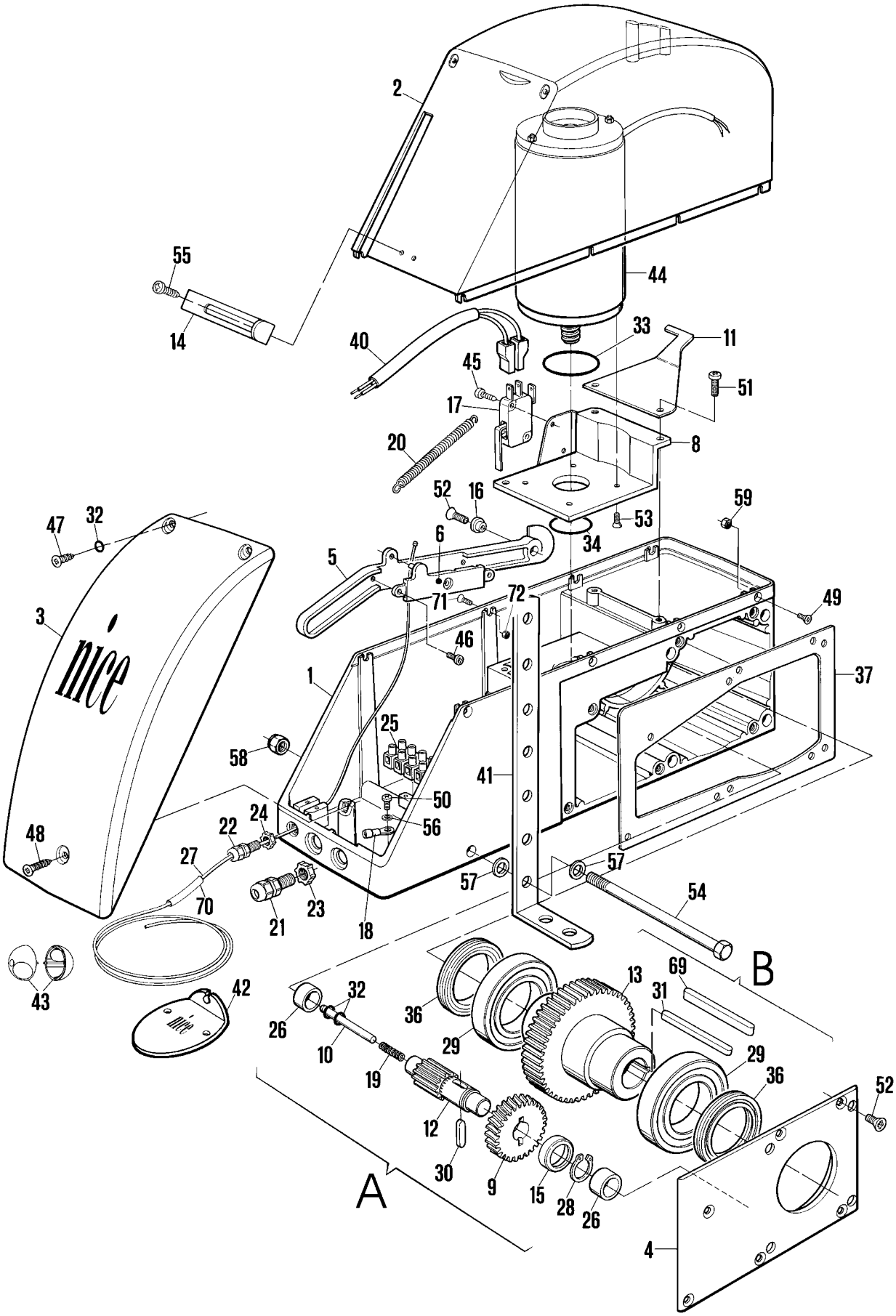
2
55
14
44
40
33
11
45
51
17
8
20
52
16
53
59
47
32
6
34
5
71
72
49
3
nice
46
37
1
25
58
41
50
24
22
56
48
27
57
57
70
23
21
18
54
B
43
42
32
13
69
31
36
26
29
10
29
19
36
52
12
30
9
15
28
26
A
4