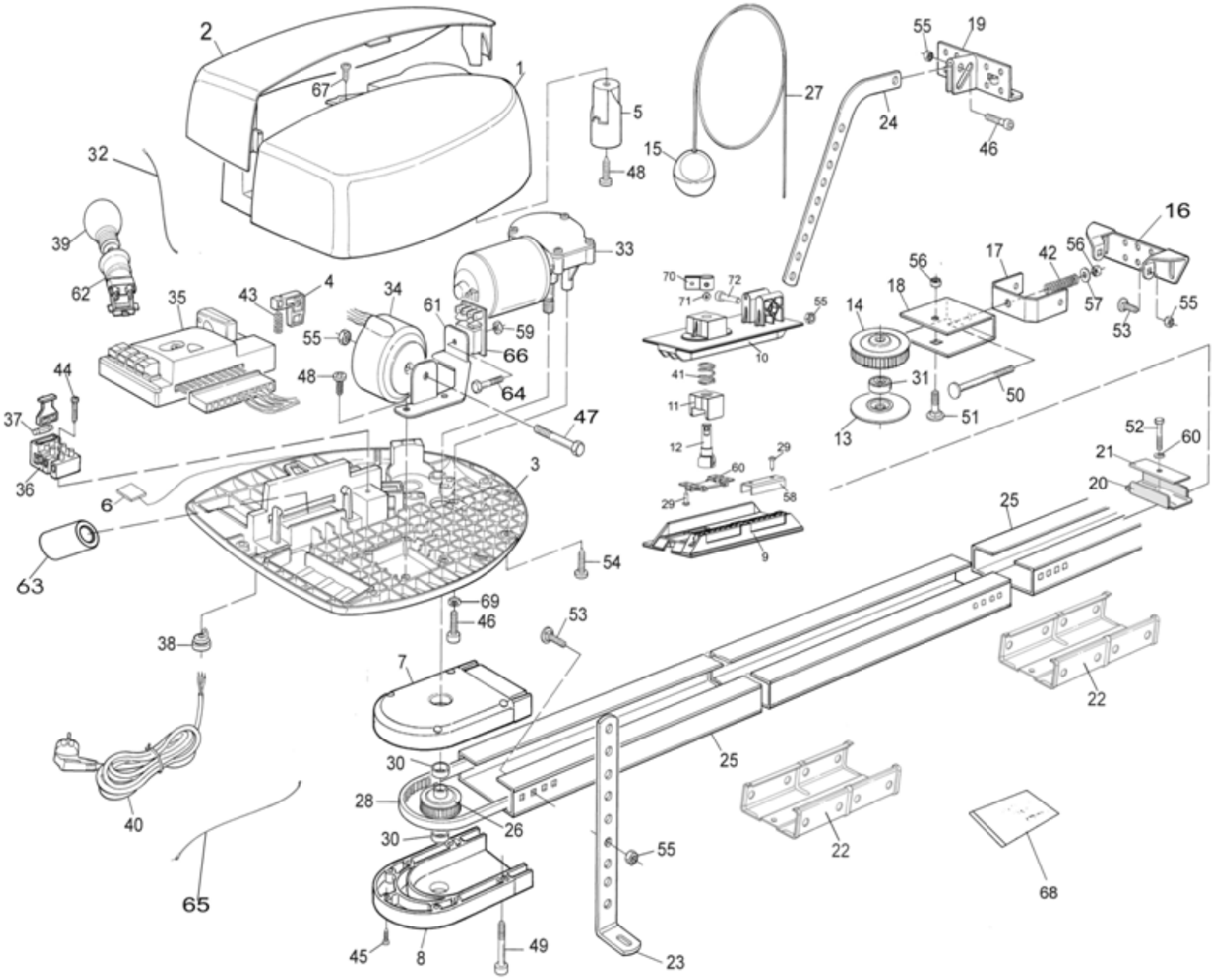
2
1
67
5
48
27
15
55
19
24
46
32
39
62
35
43
4
34
61
59
66
33
55
48
64
47
44
37
36
6
63
3
54
69
46
38
7
53
40
65
30
28
26
30
45
8
49
55
23
70
72
71
55
10
41
11
12
29
60
29
58
9
14
18
56
17
42
56
16
57
53
55
31
50
13
51
52
60
21
20
25
22
25
22
68