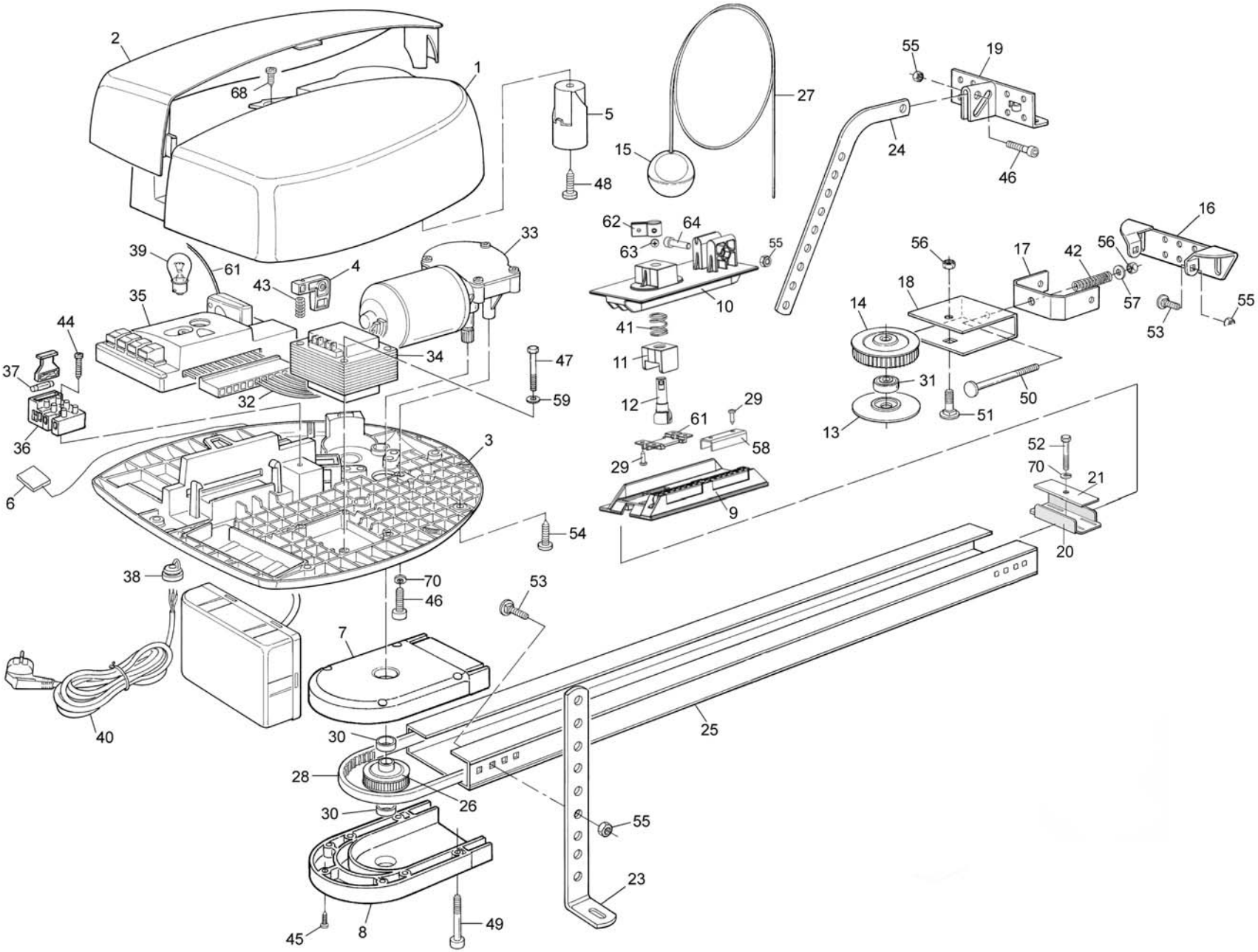
2
1
68
5
48
15
27
55
19
24
46
62
64
63
55
10
41
11
12
61
29
58
9
33
39
61
4
43
35
44
37
36
6
34
32
47
59
3
54
38
70
46
53
7
40
30
28
26
30
55
23
45
8
49
25
16
56
17
42
56
57
53
55
18
14
31
13
51
50
52
70
21
20