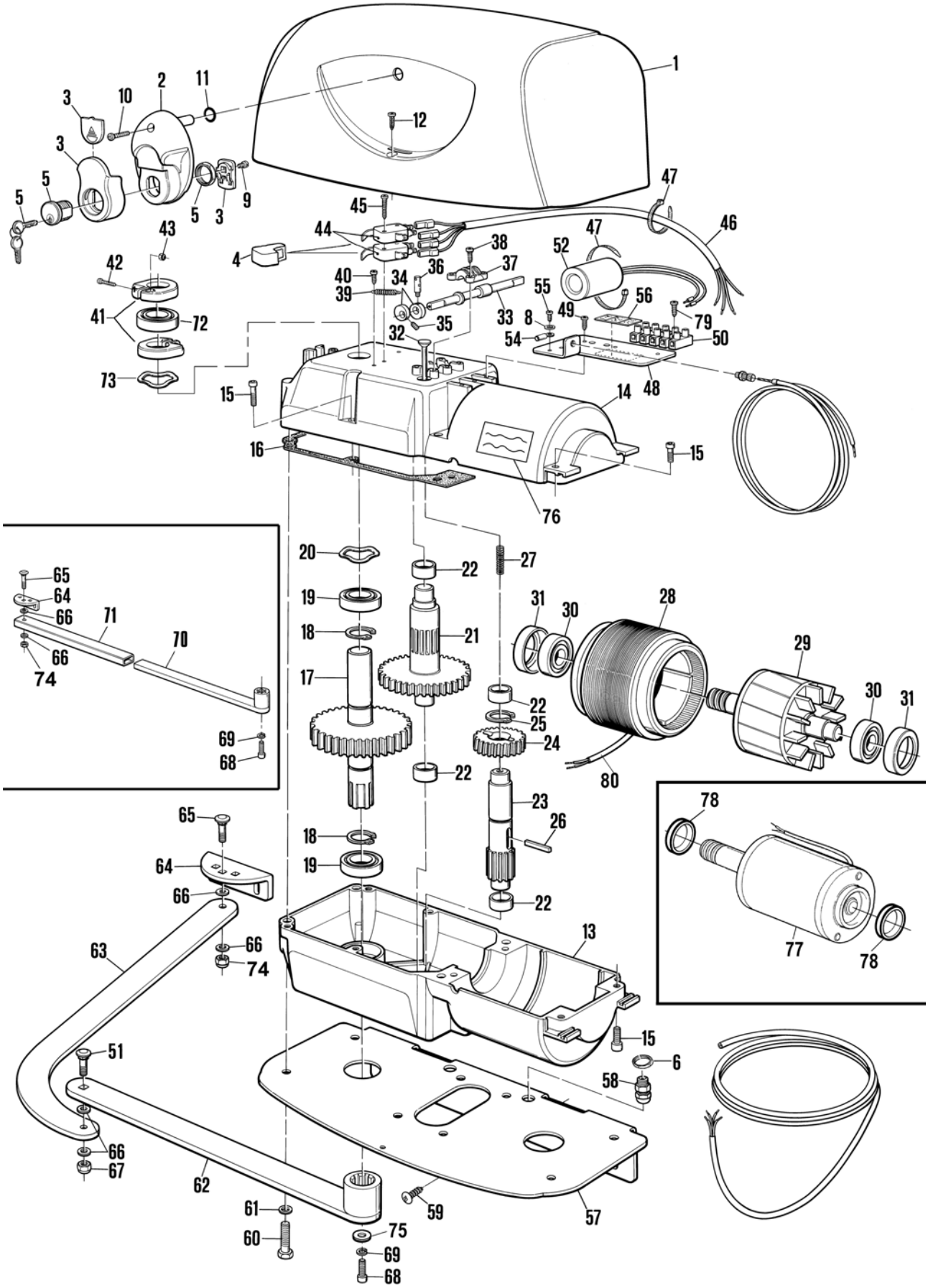
1
2
3
10
11
12
5
9
45
44
4
43
42
41
72
73
38
37
36
40
34
39
35
33
32
47
46
52
55
56
49
8
79
54
50
48
15
14
16
76
20
22
27
19
18
21
17
31
30
28
29
25
24
80
23
26
65
64
66
71
70
74
69
68
78
77
13
63
51
6
58
62
61
60
75
59
57
67