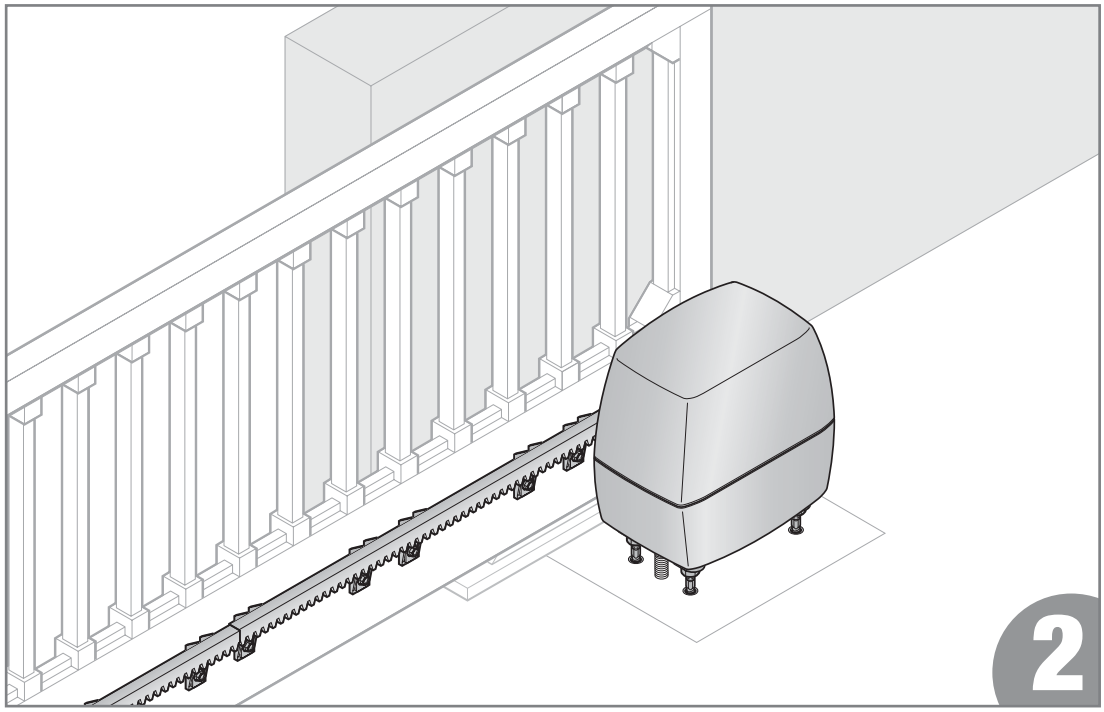

SK **Návod na montáž, prevádzku a údržbu**
Pohon posuvnej brány

TR10A265-C RE/05.2020

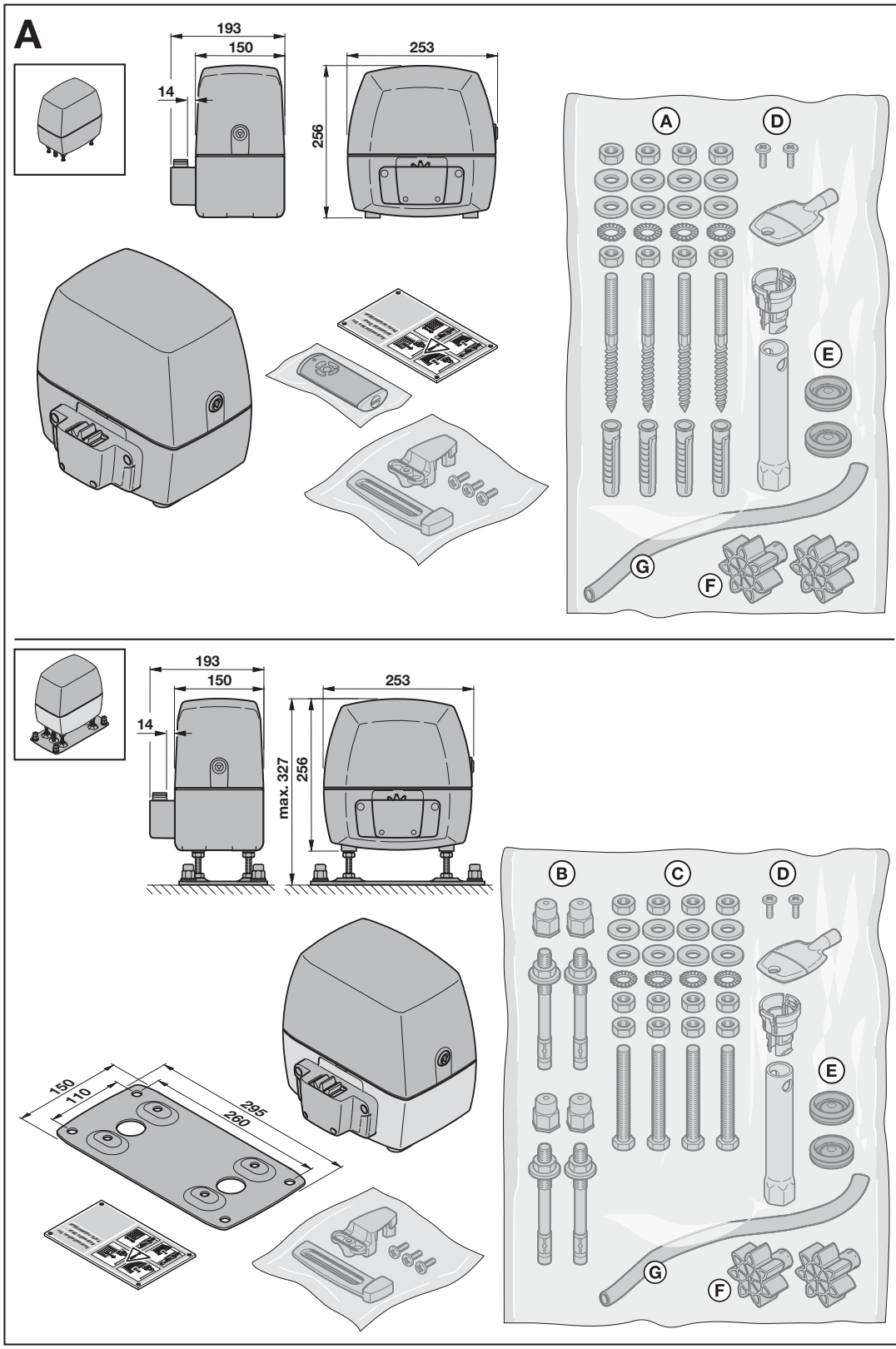
A
193
150
14
253
256
A
D
E
G
F
193
150
14
253
max. 327
256
B
C
D
E
G
F
150
110
295
260

B

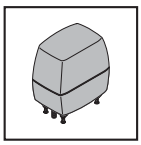

17 mm

2

3 mm

Ø 5,5 mm

Ø 12 mm

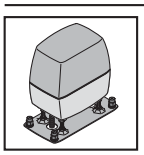

17 mm

2

3 mm

Ø 5,5 mm

Ø 10 mm

17

C1

438 634

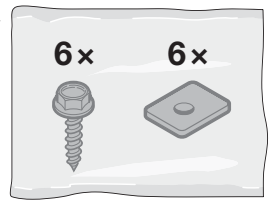

C2

438 632

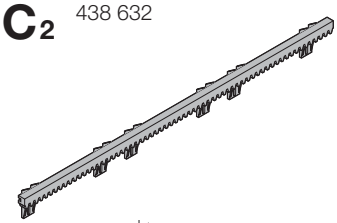

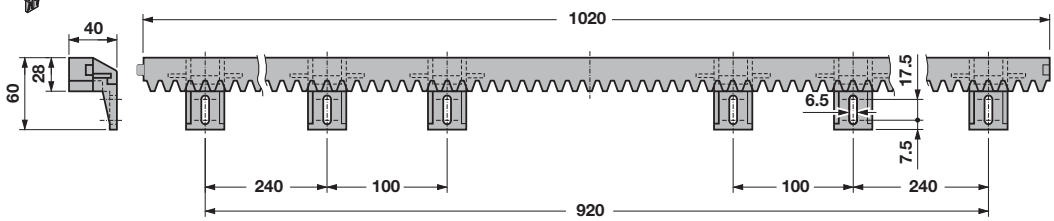

C3

438 631

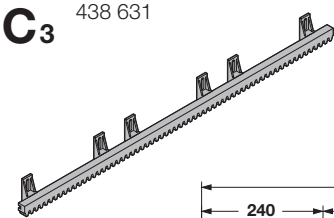

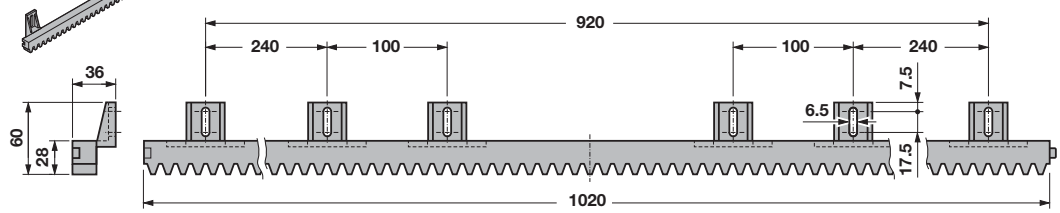

C4

436 444 B = 8
438 759 B = 12

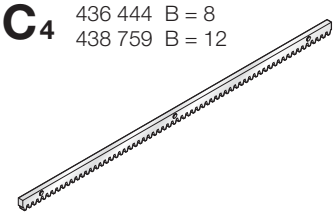

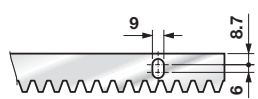

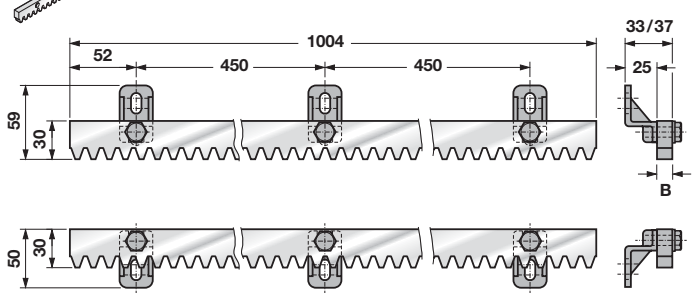

C5

438 765

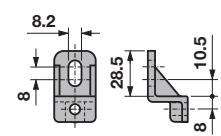

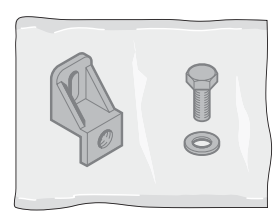

Obsah

A Dodané výrobky 3
B Náradie potrebné na montáž pohonu posuvnej brány 4
C_1 Montážne príslušenstvo pre plastové ozubené tyče 5
C_2 Ozubená tyč z plastu s oceľovým jadrom (montážna spona dole) 5
C_3 Ozubená tyč z plastu s oceľovým jadrom (montážna spona hore) 5
C_4 Ozubená tyč z ocele, pozinkovaná 5
C_5 Montážne príslušenstvo pre oceľové ozubené tyče 5
Vŕtacia šablóna 121

1 K tomuto návodu 7
1.1 Súbežne platné podklady 7
1.2 Použité výstražné pokyny 7
1.3 Použité definície 8
1.4 Použité symboly 8
1.5 Použité skratky 9
1.6 Upozornenia k obrazovej časti 9

2 ⚠ Bezpečnostné pokyny 10
2.1 Určený spôsob použitia 10
2.2 Použitie v rozpore s určením 10
2.3 Kvalifikácia montéra 10
2.4 Bezpečnostné pokyny k montáži, údržbe, oprave a demontáži bránového systému 10
2.5 Bezpečnostné pokyny k montáži 10
2.6 Bezpečnostné pokyny k inštalácii 11
2.7 Bezpečnostné pokyny k uvedeniu do prevádzky a k prevádzke 11
2.8 Bezpečnostné pokyny k použitiu ručného vysielača 12
2.9 Preskúšané bezpečnostné zariadenia 12
2.9.1 Bezpečnostné upozornenia na dodržanie prevádzkových síl 12

3 Montáž 12
3.1 Kontrola a príprava brány / bránového systému 12
3.2 Základ 13
3.3 Stanovenie montážnych rozmerov 13
3.4 Ukotvenie 13
3.5 Otvorenie pohonu 20
3.6 Montáž pohonu 21
3.7 Montáž ozubenej tyče 22
3.8 Utesnenie skrine 23
3.9 Inštalácia 23
3.10 Montáž držiaka dosky plošných spojov 23
3.11 Montáž magnetického držiaka 23
3.12 Blokovanie pohonu 24

4 Pripojenie prídavných komponentov / príslušenstva 24
4.1 Koncový spínač (jazýčkový kontakt) 25
4.2 Externý rádiový prijímač 25
4.3 Externé tlačidlo* 25
4.4 Vypínač (zastavenie alebo obvod pokojového prúdu) 26
4.5 Signálne svetlo SLK* 26
4.6 Bezpečnostné zariadenia 27
4.7 Voliteľné relé HOR 1* 30
4.8 Univerzálna doska adaptéra UAP 1* alebo UAP 1-300 30
4.9 Núdzový akumulátor HNA Outdoor* 30
4.10 Ručný vysielač 31

5 Uvedenie do prevádzky 32
5.1 Výber typu pohonu a vyhotovenia brány 32
5.2 Zaučenie pohonu 32
5.2.1 Zaučenie koncových polôh 32
5.2.2 Zaučenie síl 34
5.3 Zaučenie ručných vysielačov 35

6 Menu 37
6.1 Popis menu 38
6.1.1 Rozšírené menu 38
6.1.2 Menu 01 – 03: Typy pohonov 38
6.1.3 Menu 10: Učiace chody 38
6.1.4 Menu 11 – 15: Zaučenie ručných vysielačov 41
6.1.5 Menu 19: Vymazanie rádiových kódov – všetky funkcie 42
6.1.6 Menu 20 – 24: Osvetlenie / doba dodatočného svietenia (interné relé) 43
6.1.7 Menu 25 – 28: Osvetlenie / doba dodatočného svietenia (externé relé) 43
6.1.8 Menu 30: Funkcie relé externé 43
6.1.9 Menu 31: Funkcie relé interne 44
6.1.10 Menu 32: Doba predbežnej výstrahy 44
6.1.11 Menu 34: Automatické zatvorenie 45
6.1.12 Menu 35: Automatické zatvorenie z polohy čiastočného otvorenia 45
6.1.13 Menu 36: Zmena polohy čiastočného otvorenia 46

7 Záverečné práce 46
7.1 Upevnenie výstražného štítku 46
7.2 Kontrola funkčnosti 46

8 Rádiový systém 47

9 Ručný vysielač HS 5 BiSecur 47
9.1 Popis ručného vysielača 48
9.2 Vloženie / výmena batérie 48
9.3 Prevádzka ručného vysielača 48
9.4 Odovzdanie / odoslanie rádiového kódu 48
9.5 Kontrola stavu 48
9.5.1 Manuálna kontrola 48
9.5.2 Automatické spätné hlásenie po manuálnej kontrole 49

9.6 Reset ručného vysielača 49
9.7 Indikácia LED 49
9.8 Čistenie ručného vysielača 49
9.9 Likvidácia 50
9.10 Technické údaje 50
9.11 EÚ Prehlásenie o zhode pre ručné vysielače 50

10 Externý rádiový prijímač 50
10.1 Zaučenie rádiového kódu na externom rádiovom prijímači 50
10.2 EÚ Prehlásenie o zhode pre prijímače 50

11 Prevádzka 51
11.1 Zaškolenie používateľa 51
11.2 Funkcie rôznych rádiových kódov 51
11.2.1 Kanál 1 / Impulz 51
11.2.2 Kanál 2 / svetlo 51
11.2.3 Kanál 3 / čiastočné otvorenie 51
11.2.4 Kanál 4 / 5 Voľba smeru Brána otvorená / Brána zatvorená 52
11.3 Postup pri výpadku napätia (bez núdzového akumulátora) 52
11.4 Postup po obnovení napätia (bez núdzového akumulátora) 52
11.5 Odpojenie bez výpadku napätia 52
11.6 Referenčný chod 52

12 Kontrola a údržba 53
12.1 Kontrola bezpečnostného spätného chodu / reverzovania 53

13 Reset 53

14 Demontáž a likvidácia 53

15 Záručné podmienky 54

16 ES/EÚ Prehlásenie o zhode / Prehlásenie o zabudovaní 54

17 Technické údaje 55

18 Zobrazenia chýb / výstražné hlásenia a prevádzkové stavy 56
18.1 Ukazovateľ chýb a výstrah 56
18.2 Indikácia prevádzkových stavov 57

19 Prehľad menu a programovania 58

Postúpenie, ako aj rozmnožovanie tohto dokumentu, zhodnocovanie a sprostredkovanie jeho obsahu je zakázané, pokiaľ to nie je výslovne povolené. Konanie v rozpore s týmto nariadením zaväzuje k náhrade škody. Všetky práva pre prípad registrácie patentu, úžitkového vzoru alebo vzorky vyhradené. Zmeny vyhradené.

Vážená zákazníčka, vážený zákazník,

ďakujeme vám, že ste sa rozhodli pre kvalitný výrobok z nášho závodu.

1 K tomuto návodu

Tento návod je **originálnym návodom na prevádzku** v zmysle smernice ES 2006/42/ES.

Tento návod obsahuje dôležité informácie k výrobku.

- ▶ Návod si prečítajte pozorne a kompletne.
- ▶ Dodržiavajte upozornenia. Dodržiavajte predovšetkým bezpečnostné pokyny a výstražné upozornenia.
- ▶ Návod starostlivo uschovajte.
- ▶ Zabezpečte, aby bol návod kedykoľvek k dispozícii a aby doň mohol príslušný užívateľ výrobku nahliadnuť.

1.1 Súbežne platné podklady

Konečnému spotrebiteľovi musia byť pre bezpečné používanie a údržbu bránového systému poskytnuté nasledujúce podklady:

- tento návod
- priložený záznam o preskúšaní
- návod k bráne

1.2 Použité výstražné pokyny

⚠ Všeobecný výstražný symbol označuje nebezpečenstvo, ktoré môže viesť k **poraneniam** alebo k **smrti**. V textovej časti sa všeobecný výstražný symbol používa v spojení s následne popísanými výstražnými stupňami. V obrazovej časti odkazuje dodatočný zápis na vysvetlenie v textovej časti.

⚠ NEBEZPEČENSTVO

Označuje nebezpečenstvo, ktoré vedie bezprostredne k smrti alebo k ťažkým poraneniam.

⚠ VÝSTRAHA

Označuje nebezpečenstvo, ktoré môže viesť k smrti alebo k ťažkým poraneniam.

⚠ OPATRNE

Označuje nebezpečenstvo, ktoré môže viesť k ľahkým alebo stredne ťažkým zraneniam.

POZOR

Označuje nebezpečenstvo, ktoré môže viesť k **poškodeniu** alebo **zničeniu výrobku**.

1.3 Použité definície

Doba podržania otvorenej brány

Doba čakania pri automatickom zatváraní, skôr ako sa brána zatvorí z koncovej polohy Brána otvorená alebo z polohy čiastočného otvorenia.

Automatické zatvorenie

Po uplynutí nastavenej doby podržania otvorenej brány a doby predbežnej výstrahy sa brána automaticky zatvorí z koncovej polohy Brána otvorená alebo z polohy čiastočného otvorenia.

Prejazdová svetelná závora

Po prejazde bránou a svetelnou závorou sa skráti doba podržania otvorenej brány. Brána sa zatvorí o krátku dobu neskôr.

Impulzné sekvenčné ovládanie

Zaučený rádiový kód Impulz alebo tlačidlo iniciuje impulzné sekvenčné ovládanie. Pri každom stlačení sa brána spustí proti poslednému smeru jazdy alebo sa zastaví chod brány.

Učiace chody

Chody brány, pri ktorých sa pohon zaučí takto:
- dráhy posunu
- sily, ktoré sú potrebné na posun brány

Normálna prevádzka

Normálnou prevádzkou je pohyb brány so zaučenými dráhami a silami.

Referenčný chod

Chod brány so zníženou rýchlosťou do koncovej polohy Brána zatvorená, aby sa stanovila základná poloha.

Bezpečnostný spätný chod / reverzovanie

Chod brány v protismere, keď zareaguje bezpečnostné zariadenie alebo obmedzenie sily.

Hranica reverzácie

Hranica reverzácie sa nachádza krátko pred koncovou polohou Brána zatvorená. Keď zareaguje bezpečnostné zariadenie, presunie sa brána do opačného smeru (bezpečnostný spätný chod).
V rámci hranice reverzácie neexistuje tento postup.

Plazivý chod

Oblasť, v ktorej sa brána presúva veľmi pomaly, aby sa pozvoľne dostala do koncovej polohy.

Prevádzka so samodržným zapojením / samodržné zapojenie

Pohon sa po impulze presúva samočinne až do koncovej polohy.

Stav

Aktuálna poloha brány.

Čiastočné otvorenie

Dráha posuvu, ktorá sa otvorí pre prechod osôb.

Časový limit

Definovaný časový úsek, v rámci ktorého sa očakáva akcia, napr. navolenie menu alebo aktivácia funkcie. Ak tento časový úsek uplynie bez akcie, vráti sa pohon automaticky späť do prevádzkového režimu.

Bránový systém

Brána s príslušným pohonom.

Prevádzka so stlačeným tlačidlom

Brána sa presúva dovtedy, pokiaľ sa drží stlačené príslušné tlačidlo.

Dráha posunu

Dráha, ktorú absolvuje brána od koncovej polohy Brána otvorená do koncovej polohy Brána zatvorená.

Doba predbežnej výstrahy

Doba medzi príkazom na chod (impulz) a začiatkom chodu brány.

Reset na výrobné nastavenia

Vymazanie zaučených hodnôt do stavu pri dodaní / výrobné nastavenie.

1.4 Použité symboly

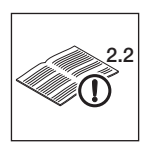

Pozri textovú časť
V príklade znamená **2.2**: pozri textovú časť, kapitolu 2.2

Dôležité upozornenie pre zabránenie poranení osôb a vecných škôd

Prípustné usporiadanie alebo činnosť

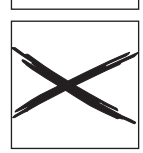

Neprípustné usporiadanie alebo činnosť

Nastavenie z výroby

Veľké vynaloženie sily

Používajte ochranné rukavice

Kontrola

Výpadok napätia

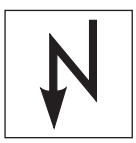
Obnovenie napätia

Prihliadajte na ľahkosť chodu

Pozri samostatný návod na montáž pre núdzový akumulátor

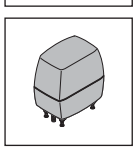
Pohon posuvnej brány štandardný

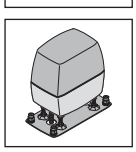
Pohon posuvnej brány zosilnené vyhotovenie

Počuteľné zapadnutie

Ukazovateľ svieti

Ukazovateľ bliká pomaly.

Ukazovateľ bliká rýchlo

Blikajúca bodka

1.5 Použité skratky

Farebné kódy pre káble, jednotlivé žily a konštrukčné diely			
Skratky farieb na označenie káblov a žíl, ako aj konštrukčných dielov zodpovedajú medzinárodným farebným kódom podľa IEC 60757:			
WH	Biela	**BK**	Čierna
BN	Hnedá	**BU**	Modrá
GN	Zelená	**OG**	Oranžová
YE	Žltá	**RD / BU**	Červená / modrá

Označenia výrobkov	
HS 5 BiSecur	Ručný vysielač so spätným hlásením stavu
HEI 3 BiSecur	3-kanálový prijímač
ESEI BiSecur	Dvojsmerný 5-kanálový prijímač
HOR 1	Voliteľné relé
UAP 1	Univerzálna adaptérová doska plošných spojov
UAP 1-300	Univerzálna adaptérová doska plošných spojov
SLK	Signálne svetlo LED

1.6 Upozornenia k obrazovej časti

V obrazovej časti sa zobrazuje montáž pohonu bez podlahovej platne. Pohon je pritom namontovaný na posuvnú bránu vnútri vpravo od zatvorenej brány. Ak sú k dispozícii odchýlky, napr.

- montáž alebo programovanie na pohone s podlahovou platňou,
- pohon je namontovaný na posuvnú bránu vnútri vľavo od zatvorenej brány,

potom sa dodatočne zobrazujú odchýlky.

Všetky rozmery uvedené v obrazovej časti sú v milimetroch [mm].

2 ⚠ Bezpečnostné pokyny

POZOR:

DÔLEŽITÉ BEZPEČNOSTNÉ POKYNY.

PRE BEZPEČNOSŤ OSÔB JE DÔLEŽITÉ UPOSLÚCHNUŤ TIETO POKYNY. TIETO POKYNY JE POTREBNÉ USCHOVAŤ.

Pri nedatovaných odkazoch na normy, smernice atď., ktoré sú tu uvedené, platí posledné uverejnené vydanie vrátane zmien.

2.1 Určený spôsob použitia

V závislosti od typu pohonu je možné pohon používať v súkromnej / nie priemyselnej oblasti alebo v priemyselnej oblasti.

Pohon posuvnej brány je určený výhradne na prevádzku posuvných brán s ľahkým chodom. Maximálne prípustná veľkosť brány a maximálna hmotnosť sa nesmú prekročiť. Bránu musí byť možné ľahko otvárať a zatvárať rukou.

Dodržujte pokyny výrobcu týkajúce sa kombinácie brány a pohonu. Možným nebezpečenstvám v zmysle smernice EN 13241-1 sa zabraňuje konštrukciou a montážou podľa našich zadaní.

Bránové systémy, ktoré sa nachádzajú vo verejnej oblasti a disponujú len jedným ochranným zariadením, napr. obmedzením sily, sa môžu prevádzkovať len pod dozorom.

2.2 Použitie v rozpore s určením

Trvalá prevádzka nie je prípustná. Použitie na bránach so stúpaním alebo klesaním si vyžaduje radiálne tlmiče.

2.3 Kvalifikácia montéra

Len správna montáž a údržba vykonaná kompetentnou / odbornou prevádzkou alebo kompetentnou / odbornou osobou v súlade s návodmi môže garantovať bezpečný a správny spôsob montáže.

Odborník podľa EN 12635 je osoba, ktorá má primerané vzdelanie, kvalifikované vedomosti a praktické skúsenosti, aby mohla správne a bezpečne namontovať a skontrolovať bránový systém a vykonávať jej údržbu.

2.4 Bezpečnostné pokyny k montáži, údržbe, oprave a demontáži bránového systému

⚠ VÝSTRAHA

Nebezpečenstvo poranenia pri chybe v bránovom systéme

- ▶ Pozri výstražný pokyn kapitola 3.1

Nebezpečenstvo poranenia neočakávaným chodom brány

- ▶ Pozri výstražný pokyn kapitola 12

Montáž, údržbu, opravu a demontáž bránového systému a pohonu posuvnej brány musí vykonávať odborník.

- ▶ Pri zlyhaní bránového systému alebo pohonu posuvnej brány (ťažký chod alebo iné poruchy), poverte preskúšaním / opravou priamo u odborníka.

2.5 Bezpečnostné pokyny k montáži

Odborník musí dbať na to, aby sa pri realizácii montážnych prác dodržiavali platné predpisy pre bezpečnosť práce, ako aj predpisy pre prevádzku elektrických zariadení. Okrem toho sa musia dodržiavať národné smernice. Možným nebezpečenstvám v zmysle smernice EN 13241-1 sa zabraňuje konštrukciou a montážou podľa našich zadaní.

Po ukončení montáže musí odborník podľa oblasti platnosti vyhlásiť zhodu podľa normy EN 13241-1.

⚠ NEBEZPEČENSTVO

Smrteľný zásah elektrickým prúdom pôsobením sieťového napätia

Pri kontakte so sieťovým napätím hrozí nebezpečenstvo smrteľného zásahu elektrickým prúdom.

- ▶ Elektrické pripojenia nechajte realizovať iba elektrotechnikovi.
- ▶ Dbajte na to, aby elektroinštalácia na stavbe zodpovedala príslušných ochranným nariadeniam (230 / 240 V AC, 50 / 60 Hz).
- ▶ Pri pevnom sieťovom pripojení pohonu musíte naplánovať sieťové odpojovacie zariadenie s vypnutím všetkých pólov s príslušnou predradenou poistkou.
- ▶ Pred všetkými prácami prepnite zariadenie do stavu bez napätia. Zariadenie zaistite proti neoprávnenému opätovnému zapnutiu.
- ▶ Aby sa zabránilo nebezpečenstvám, musí elektrotechnik pri poškodení vymeniť sieťové prípojné vedenie.

⚠ VÝSTRAHA

Nebezpečenstvo poranenia neúmyselným pohybom brány

Pri nesprávnej montáži alebo manipulácii s pohonom sa môžu iniciovať nechcené pohyby brány a pritom môže dôjsť k privretiu osôb alebo predmetov.

- ▶ Dodržte všetky pokyny, ktoré sú uvedené v tomto návode.

⚠ VÝSTRAHA

Nevhodné upevňovacie materiály

Použitie nevhodných upevňovacích materiálov môže viesť k tomu, že pohon nebude spoľahlivo upevnený a môže sa uvoľniť.

- ▶ Montér musí prekontrolovať vhodnosť dodaných upevňovacích materiálov (hmoždiniek) pre určené miesto montáže, prípadne musí použiť iné. Dodané upevňovacie materiály sú vhodné pre betón (≥ B15), ale nie sú schválené stavebným dozorom.

POZOR

Poškodenie v dôsledku nečistoty

Prach z vŕtania a triesky môžu viesť k funkčným poruchám.

- ▶ Pri vŕtacích prácach zakryte pohon.

2.6 Bezpečnostné pokyny k inštalácii

⚠ VÝSTRAHA

Nebezpečenstvo poranenia neúmyselným pohybom brány

Pri nesprávne nainštalovaných ovládacích prístrojoch (ako napr. tlačidlá) sa môžu nechcene iniciovať pohyby brány a pri tom môže dôjsť k privretiu osôb alebo predmetov.

- ▶ Riadiace zariadenia umiestňujte do výšky minimálne 1,5 m (mimo dosahu detí).
- ▶ Pevne nainštalované ovládacie prístroje (ako napr. tlačidlá) montujte v dohľade brány, ale vzdialené od pohybujúcich sa dielov.

Pri zlyhaní existujúcich bezpečnostných zariadení sa môžu privrieť osoby alebo predmety.

- ▶ Podľa ASR A1.7 umiestnite v blízkosti brány minimálne jedno dobre viditeľné a ľahko prístupné núdzové povelové zariadenie (núdzové vypnutie). V prípade nebezpečenstva zastaví núdzové povelové zariadenie pohyb brány (pozri kapitolu 4.4).

POZOR

Poruchy vo vedeniach pohonu

Spolu položené riadiace a napájacie vedenia môžu viesť k poruchám funkcie.
Ovládacie vedenia pohonu (24 V DC) pokladajte v inštalačnom systéme oddelenom od napájacích vedení (230 / 240 V AC).

Externé napätie na pripojovacích svorkách

Externé napätie na pripojovacích svorkách ovládania vedie k poškodeniu elektroniky.

- ▶ Na pripojovacie svorky ovládania nepripájajte sieťové napätie (230 / 240 V AC).

Poškodenie spôsobené vlhkosťou

Vnikajúca vlhkosť môže poškodiť ovládanie.

- ▶ Pri otváraní skrine ovládania chráňte ovládanie proti vlhkosti.

2.7 Bezpečnostné pokyny k uvedeniu do prevádzky a k prevádzke

⚠ VÝSTRAHA

Nebezpečenstvo poranenia pri pohybe brány

V priestore brány môže pri pohybujúcej sa bráne dôjsť k poraneniam alebo poškodeniam.

- ▶ Na zariadení brány sa nesmú hrať deti.
- ▶ Zabezpečte, aby sa v priestore pohybu brány nenachádzali žiadne osoby alebo predmety.
- ▶ Ak bránový systém disponuje iba jedným bezpečnostným zariadením, potom prevádzkujte pohon posuvnej brány len vtedy, keď môžete vidieť na oblasť pohybu brány.
- ▶ Sledujte chod brány, až kým brána nedosiahne koncovú polohu.
- ▶ Cez bránové otvory diaľkovo ovládaných bránových systémov jazdite, príp. prechádzajte až vtedy, keď sa brána zastaví!
- ▶ Nikdy nezostávajte stáť v otvorenom bránovom systéme.

⚠ VÝSTRAHA

Nebezpečenstvo stlačenia na ozubenej tyči
Pri chode brány sa môžu stlačiť prsty alebo končatiny ozubenou tyčou a ozubeným kolesom.
▶ Počas chodu brány nesiahajte na ozubenú tyč ani na ozubené koleso.

⚠ VÝSTRAHA

Nebezpečenstvo stlačenia na hlavnej zatváracej hrane a na vedľajších zatváracích hranách
Pri chode brány sa môžu stlačiť prsty medzi bránu a hlavnú uzatváraciu hranu, ako aj vedľajšiu zatváraciu hranu.
▶ Počas chodu brány nesiahajte na hlavnú zatváraciu hranu ani na vedľajšie zatváracie hrany.

⚠ OPATRNE

Nebezpečenstvo poranenia v dôsledku nesprávne zvoleného typu pohonu
▶ Pozri výstražný pokyn kapitola 5

2.8 Bezpečnostné pokyny k použitiu ručného vysielača

⚠ VÝSTRAHA

Nebezpečenstvo poranenia pri pohybe brány
▶ Pozri výstražný pokyn kapitola 9

Nebezpečenstvo výbuchu kvôli nesprávnemu typu batérie
▶ Pozri výstražný pokyn kapitola 9.2

⚠ OPATRNE

Nebezpečenstvo poranenia v dôsledku neočakávaného chodu brány
▶ Pozri výstražný pokyn kapitola 8

Nebezpečenstvo popálenia na ručnom vysielači
▶ Pozri výstražný pokyn kapitola 9

2.9 Preskúšané bezpečnostné zariadenia

Nasledujúce funkcie, resp. komponenty, pokiaľ sú k dispozícii, zodpovedajú kat. 2, PL „c“ podľa normy EN ISO 13849-1:2008 a boli príslušne skonštruované a preskúšané:

- Interné obmedzenie sily
- Testované bezpečnostné zariadenia

Ak sa takéto vlastnosti vyžadujú pre iné funkcie, resp. komponenty, potom sa to musí v danom prípade preskúšať.

⚠ OPATRNE

Nebezpečenstvo poranenia spôsobené nefunkčnými bezpečnostnými zariadeniami
▶ Pozri výstražný pokyn kapitola 7.2

2.9.1 Bezpečnostné upozornenia na dodržanie prevádzkových síl

Keď dodržiavate tento návod a **dodatočne** nasledujúce podmienky, je možné vychádzať z toho, že sa dodržiavajú prevádzkové sily EN 12453 / 12445:

- Ťažisko brány leží v strede (maximálne prípustná odchýlka ±20 %).
- Brána má ľahký chod.
- Použitie na bránach so stúpaním alebo klesaním si vyžaduje radiálne tlmiče.
- Na zatváracích hranách je namontovaný tlmiaci profil DP 3. Tento sa musí objednať samostatne (výrobok č. 436 388).
- Hranica reverzácie pri 50 mm šírke otvorenia sa kontroluje a dodržiava v celej dĺžke hlavnej zatváracej hrany.
- Pohon je naprogramovaný na pomalú rýchlosť (pozri kapitolu 4.3.2).
- Odstup nosných kladiek pri samonosných bránach (maximálna šírka 6200 mm, maximálna šírka otvoru 4000 mm) predstavuje maximálne 2000 mm.

3 Montáž

POZOR:

DÔLEŽITÉ POKYNY PRE BEZPEČNÚ MONTÁŽ.

DODRŽIAVAJTE VŠETKY POKYNY, NESPRÁVNA MONTÁŽ MÔŽE VIESŤ K VÁŽNYM PORANENIAM.

3.1 Kontrola a príprava brány / bránového systému

⚠ VÝSTRAHA

Nebezpečenstvo poranenia pri chybe v bránovom systéme
Chyby v bránovom systéme alebo nesprávne vyrovnané brány môžu viesť k vážnym poraneniam!
▶ Nepoužívajte bránový systém, ak sa musí vykonať oprava alebo nastavovacie práce!
▶ Skontrolujte opotrebovanie a prípadné poškodenia celého systému brány (kĺby, ložiská brány a upevňovacie diely).
▶ Skontrolujte, či nie sú prítomné hrdza, korózia alebo trhliny.

Konštrukcia pohonu posuvnej brány nie je dimenzovaná na prevádzku brán s ťažkým chodom. Sú to brány, ktoré nie je možné otvárať alebo zatvárať rukou alebo je toto možné iba ťažko.

Pohon je dimenzovaný pre brány s ľahkým chodom. Použitie na bránach so stúpaním alebo klesaním si vyžaduje radiálne tlmiče.

Brána sa musí nachádzať v mechanicky bezchybnom stave a v rovnováhe, takže ju je možné ľahko ovládať aj rukou (EN 12604).

- ▶ Skontrolujte, či sa dá brána správne otvoriť a zatvoriť.
- ▶ Mechanické blokovania brány, ktoré sa nepoužívajú pre uvedenie pohonu do chodu, je potrebné vyradiť z prevádzky.
- ▶ V prípade potreby kompletne demontujte mechanické blokovania. Sem patria predovšetkým blokovacie mechanizmy zámku brány.
- ▶ Bránu mechanicky zaistite proti vybehnutiu zo svojich vedení.
- ▶ Pri použití výplní brán zohľadnite miestne zaťaženia vetrom (EN 13241-1).

3.2 Základ

- ▶ Na montáž je potrebný základ. Pri použití zabezpečenia zatváracej hrany musí byť základ väčší.
  - ▶ Pozri rozmery pre základ

Obrázok 1a	Pohon bez podlahovej platne
Obrázok 1b	Pohon s podlahovou platňou
Obrázok 1c	Pohon bez podlahovej platne, so zabezpečením zatváracej hrany
Obrázok 1d	Pohon s podlahovou platňou, so zabezpečením zatváracej hrany

Označenie (*) platí pre nezamŕzajúcu hĺbku (v Nemecku = 80 cm).

- ▶ Pri pohone s podlahovou platňou použite betón ≥ B25 / C25 (zhutnený).
- ▶ Pri bránach s vnútri ležiacimi vodiacimi kladkami je prípadne potrebný rozšírený základ.
- ▶ Sieťový prívod s 230 / 240 V ~ veďte v chráničke v základe. Prípojné vedenia pre príslušenstvo s 24 V veďte v samostatnej chráničke, oddelene od sieťového prívodu (pozri **obrázok 1.1**).

UPOZORNENIA:

- Základ musí byť **dostatočne vytvrdnutý** pred nasledujúcimi montážnymi krokmi.
- Pre všetky vedenia v zemi použite zemný kábel NYY-J 3 × 1,5 mm² alebo 5 × 1,5 mm².
- Keď sa musí spojenie s vedeniami pohonu so zemnými káblami predĺžiť, použite na to krabicovú odbočnicu chránenú proti striekajúcej vode (druh ochrany IP 65, musí sa pripraviť zo strany stavebníka).

3.3 Stanovenie montážnych rozmerov

1. Stanovte pozíciu vŕtania 4 otvorov na povrchu základu.
   Podľa typu pohonu:
   – Keď použijete kotviace skrutky, použite vŕtaciu šablónu, ktorá sa nachádza na konci tohto návodu, pre otvory s Ø 12 mm (pozri **obrázok 2a**).
   – Keď použijete kotvy pre veľké zaťaženia, použite podlahovú platňu pre otvory s Ø 10 mm (pozri **obrázok 2b**).
2. Použitú ozubenú tyč zvoľte z dole uvedenej tabuľky. Vyhľadajte minimálne a maximálne montážne rozmery (rozmer A).

Ozubená tyč	Rozmer A (mm)	
	min.	max.
436444	124	136
438759	126	138
438631	125	129
438632	129	133

3.4 Ukotvenie

- ▶ Dodržiavajte bezpečnostné pokyny z kapitoly 2.5.
  – *Nevhodné upevňovacie materiály*

POZOR!
Poškodenie v dôsledku nečistoty

- ▶ Pri vŕtaní chráňte pohon pred prachom z vŕtania alebo pred trieskami.

- ▶ Pozri **obrázok 2a.1 / 2b.1**

Vyvŕtaný otvor	Hĺbka
Ø 12 mm pre kotviace skrutky	80 mm
Ø 10 mm pre kotvy pre veľké zaťaženie	105 mm

- ▶ Po vŕtaní prekontrolujte hĺbku otvoru.
- ▶ Na montáž kotviacich skrutiek použite nástrčný kľúč z rozsahu dodávky.

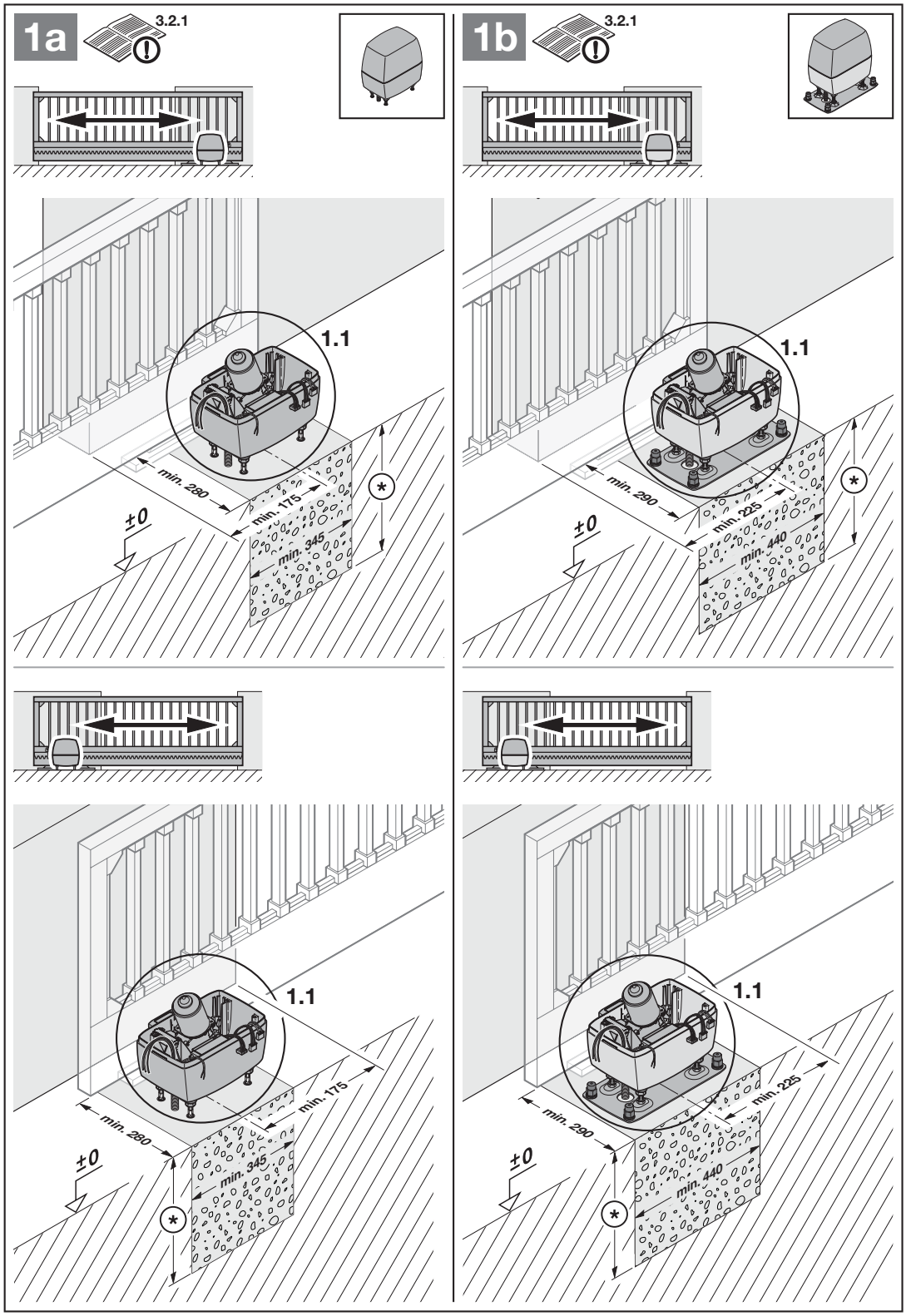
1a
3.2.1
1.1
min. 280
min. 115
min. 345
±0
*
1b
3.2.1
1.1
min. 290
min. 225
min. 440
±0
*
1.1
min. 280
min. 175
min. 345
±0
*
1.1
min. 290
min. 225
min. 440
±0
*

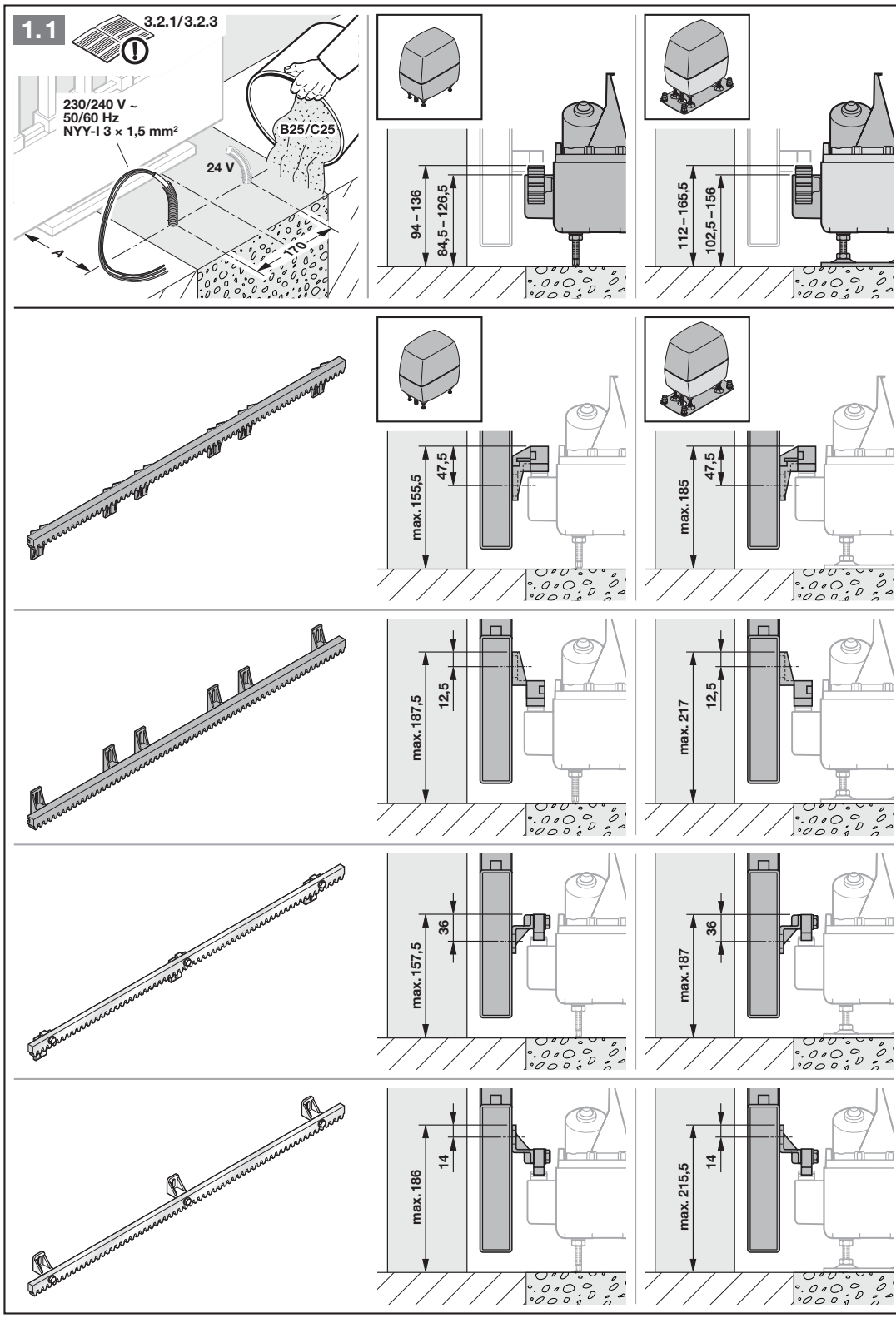
1.1
3.2.1/3.2.3
230/240 V ~
50/60 Hz
NYY-I 3 × 1,5 mm²
B25/C25
24 V
A
110
94 – 136
84,5 – 126,5
112 – 165,5
102,5 – 156
max. 155,5
47,5
max. 185
47,5
max. 187,5
12,5
max. 217
12,5
max. 157,5
36
max. 187
36
max. 186
14
max. 215,5
14

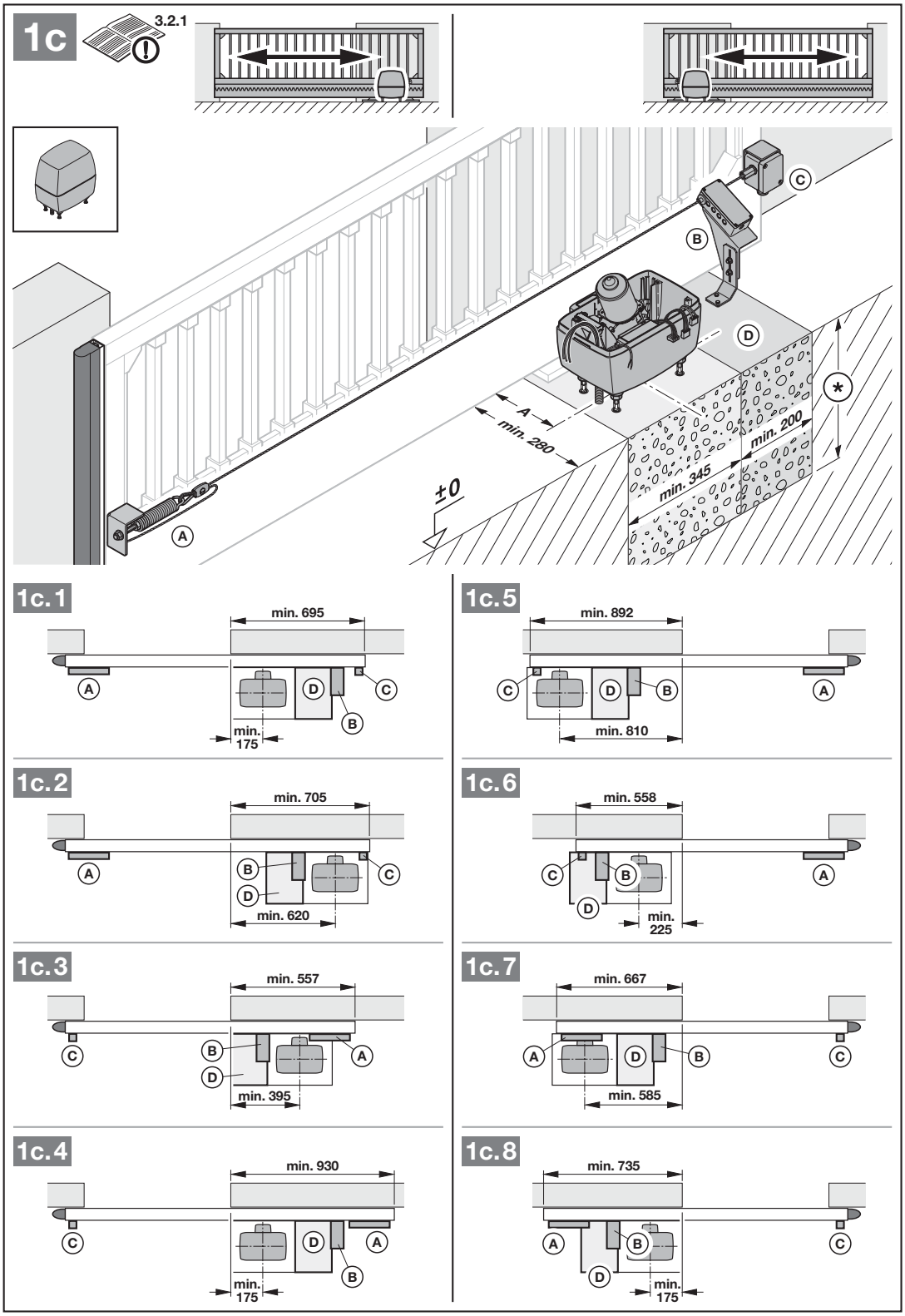
1c
3.2.1
A
B
C
D
*
A
min. 280
±0
min. 345
min. 200
1c.1
min. 695
min. 175
1c.2
min. 705
min. 620
1c.3
min. 557
min. 395
1c.4
min. 930
min. 175
1c.5
min. 892
min. 810
1c.6
min. 558
min. 225
1c.7
min. 667
min. 585
1c.8
min. 735
min. 175

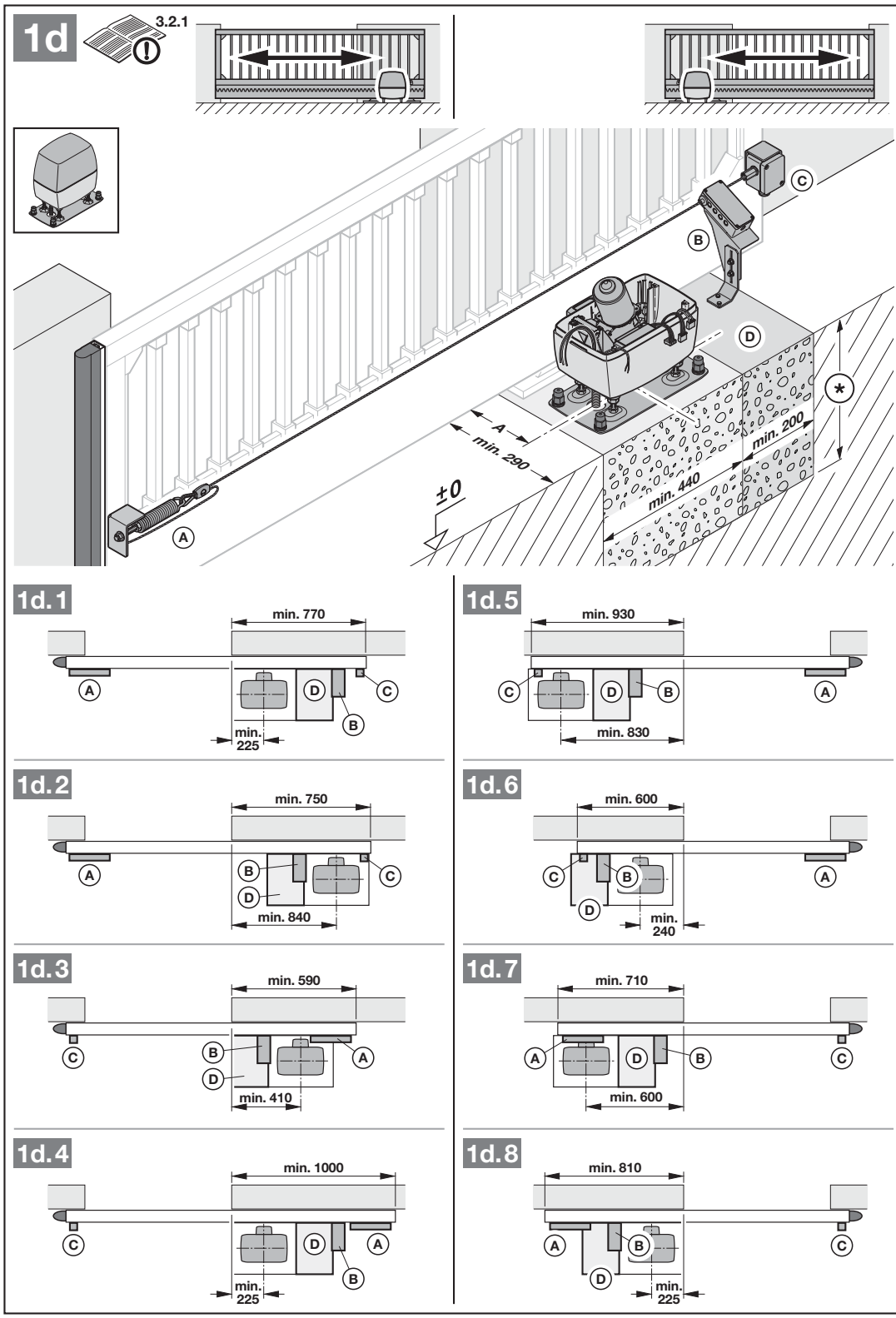
1d
3.2.1
A
B
C
D
*
A
min. 290
±0
min. 200
min. 440
1d.1
min. 770
min. 225
1d.2
min. 750
min. 840
1d.3
min. 590
min. 410
1d.4
min. 1000
min. 225
1d.5
min. 930
min. 830
1d.6
min. 600
min. 240
1d.7
min. 710
min. 600
1d.8
min. 810
min. 225

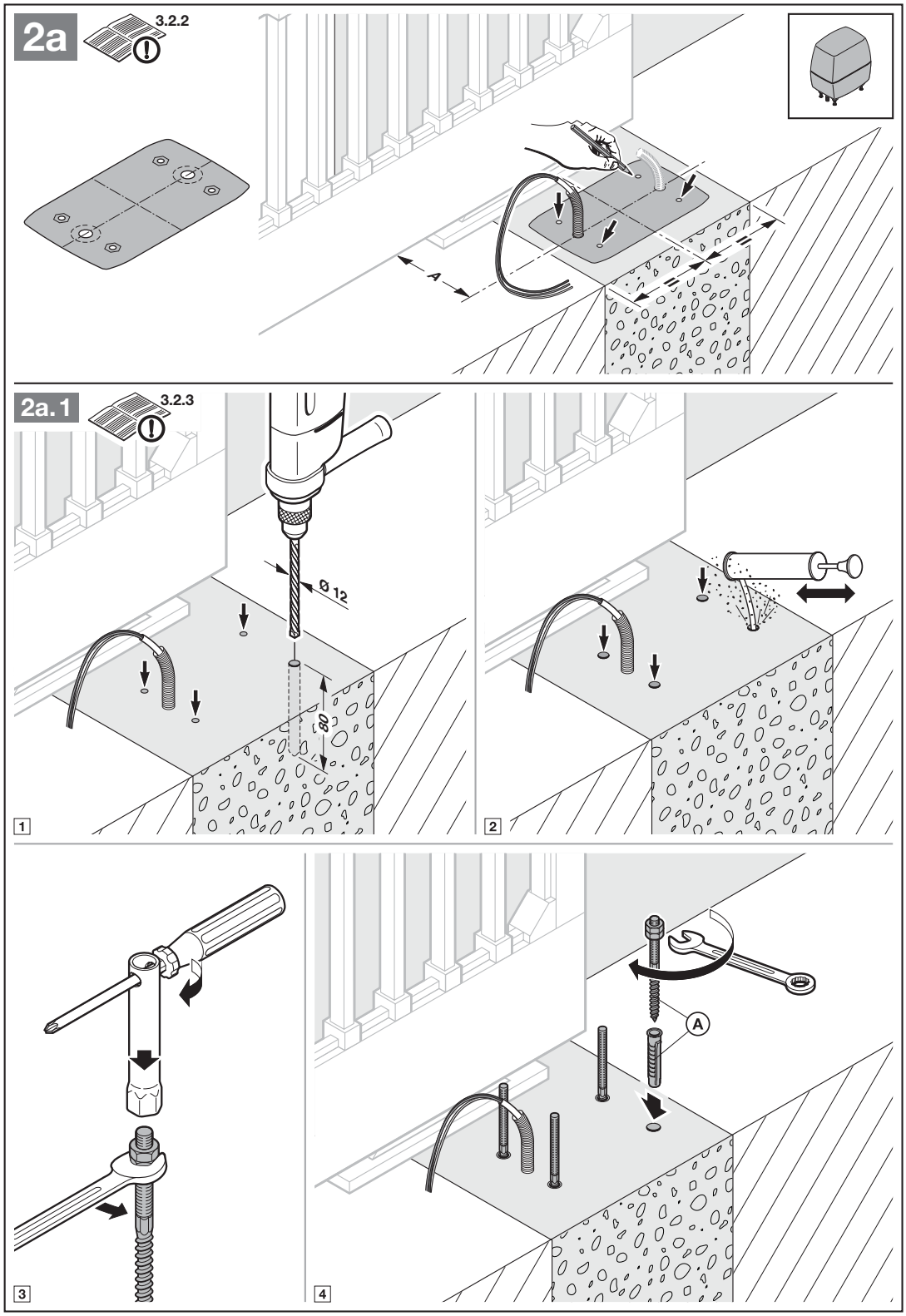
2a
3.2.2
A
2a.1
3.2.3
Ø 12
80
1
2
3
4
A

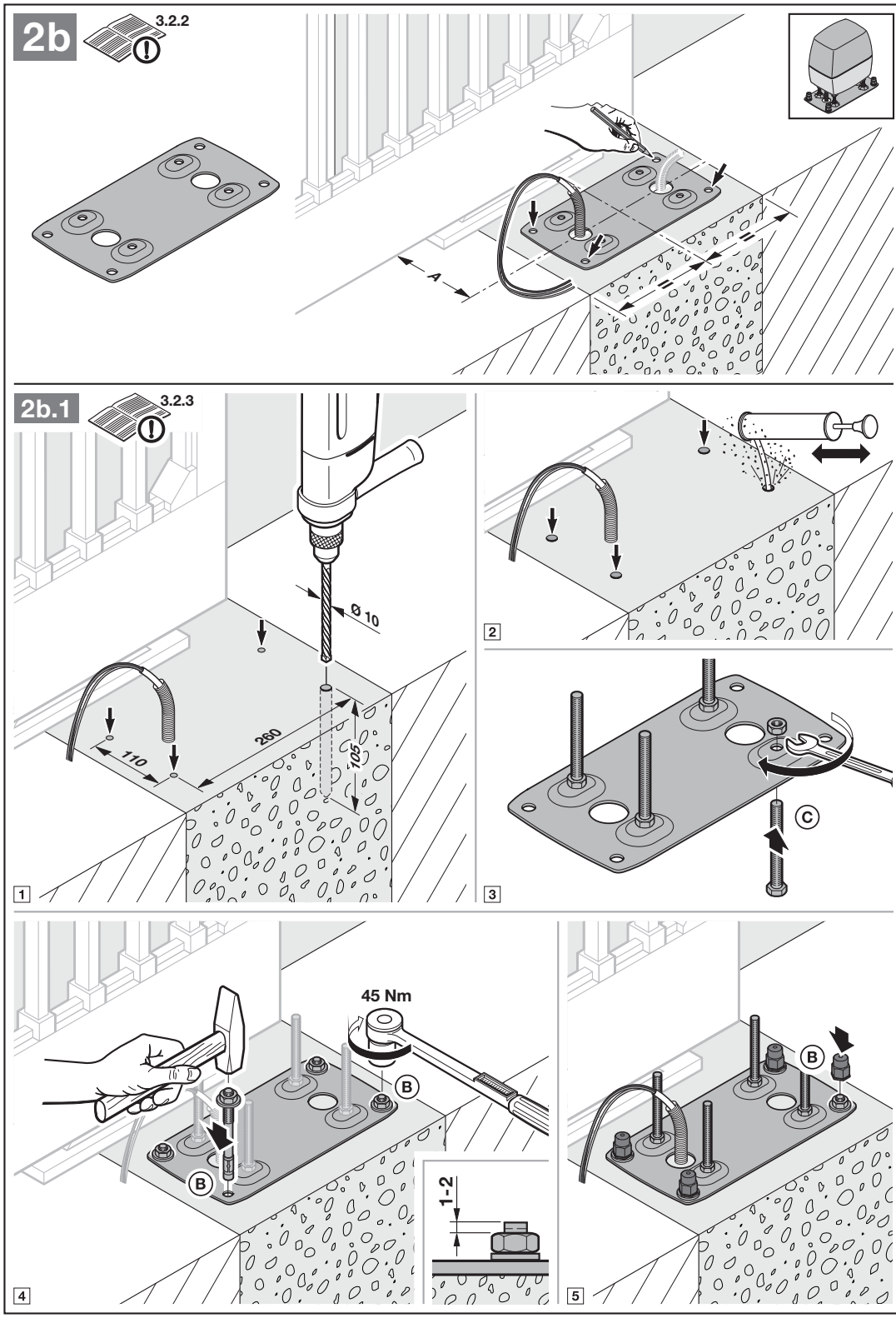
2b
3.2.2
A
2b.1
3.2.3
Ø 10
260
110
105
1
2
3
C
45 Nm
B
B
1-2
4
B
5

3.5 Otvorenie pohonu

1. Otvorte skriňu pohonu.
2. Pohon odblokujte otáčaním blokovacieho mechanizmu. Motor a ozubené koleso sa spustia do skrine.
3. Odoberte priehľadný kryt.
4. Stiahnite prípojné vedenia.
5. Odoberte držiak dosky plošných spojov.

POZOR!

Poškodenie spôsobené vlhkosťou

- ▶ Pri otvorení telesa pohonu chráňte ovládanie pred vlhkosťou.

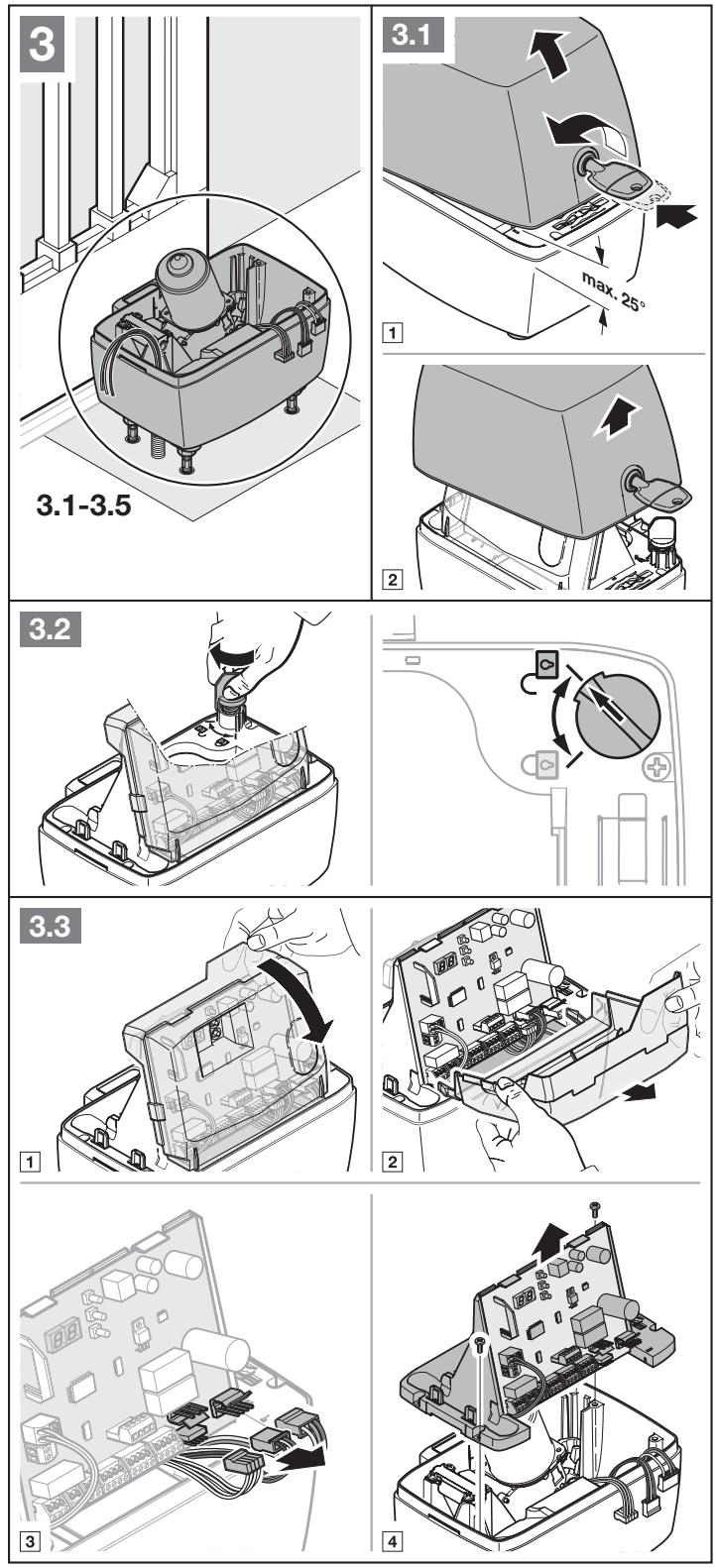

3.6 Montáž pohonu

1. Nasaďte tesnenia chráničky. Prípadne odrežte tesnenia chráničiek podľa veľkosti chráničiek.
2. Skriňu nasaďte na kotviace skrutky alebo na podlahovú platňu.
3. Pri nasadzovaní vtiahnite sieťový prívod a prípadne 24 V prípojné vedenie do skrine zdola, bez prieťahu cez tesnenia priechodky.
4. Pri montáži dbajte na vodorovné, stabilné a bezpečné upevnenie.

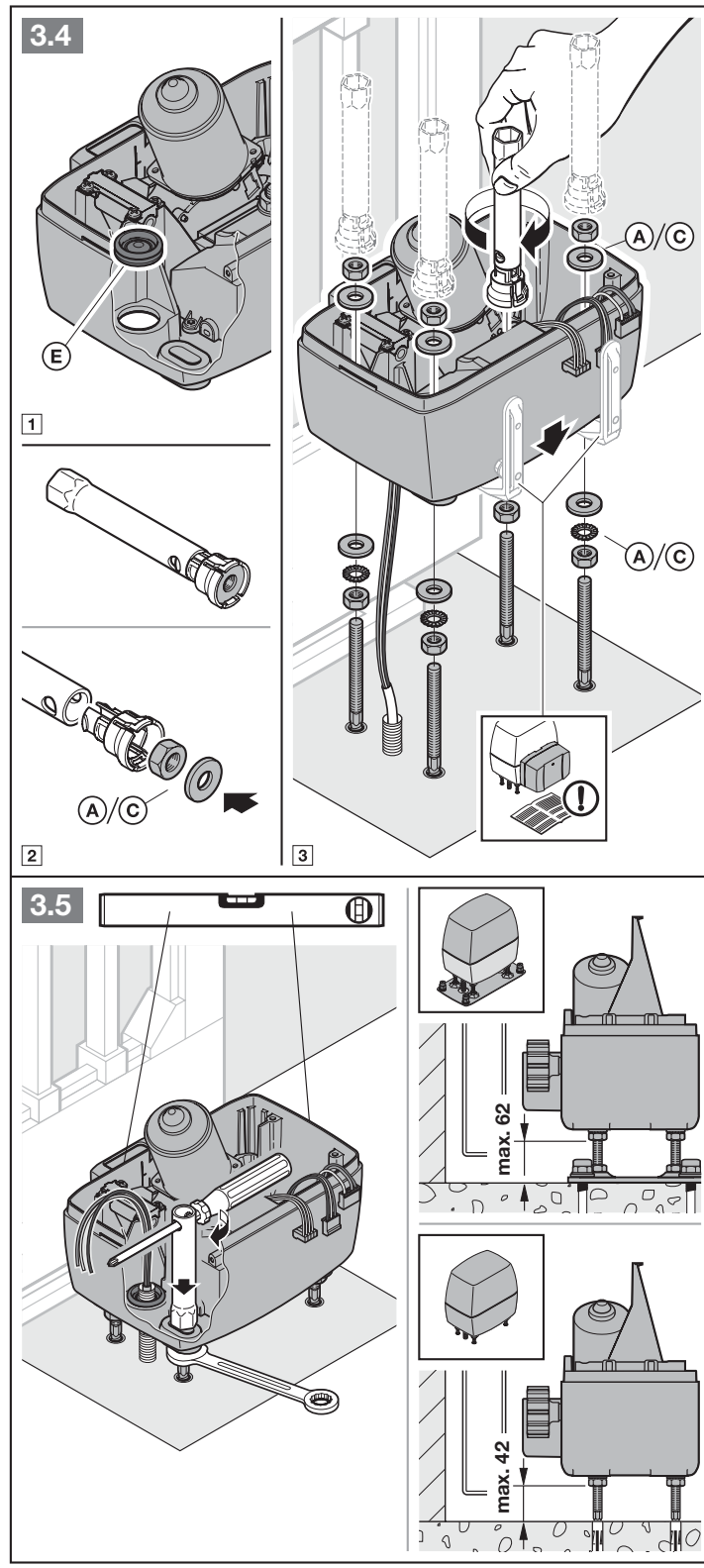

3.7 Montáž ozubenej tyče

Pred montážou:

- ▶ Prekontrolujte, či je k dispozícii potrebná hĺbka zaskrutkovania.
- ▶ Na montáž použite montážne príslušenstvo pre plastové ozubené tyče (**C1**) alebo oceľové ozubené tyče (**C5**). Tieto sa musia objednať samostatne.

UPOZORNENIA:

Odlišné od obrazovej časti:

- Pri iných druhoch brán musíte použiť vhodné upevňovacie materiály s inými dĺžkami zaskrutkovania (napr. pri drevených bránach príslušné skrutky do dreva).
- Podľa hrúbky a pevnosti materiálu sa môžu zmeniť požadované priemery otvorov jadra, napr. pri materiáloch
  - hliník Ø 5,0 – 5,5 mm
  - oceľ Ø 5,7 – 5,8 mm

Montáž:

Pohon posuvnej brány musí byť odblokovaný (pozri **obrázok 3.2**).

- ▶ Pri montáži dbajte na prechody bez presadení medzi jednotlivými ozubenými tyčami. Iba potom je zaručený rovnomerný chod brány.
- ▶ Po montáži musíte ozubené tyče a ozubené koleso pohonu navzájom vyrovnať. Na tento účel je možné nastaviť nielen ozubené tyče, ale aj skriňu pohonu.
  Nesprávne namontované alebo zle vyrovnané ozubené tyče môžu viesť k neúmyselnej reverzácii. Zadané rozmery sa musia nutne dodržať!

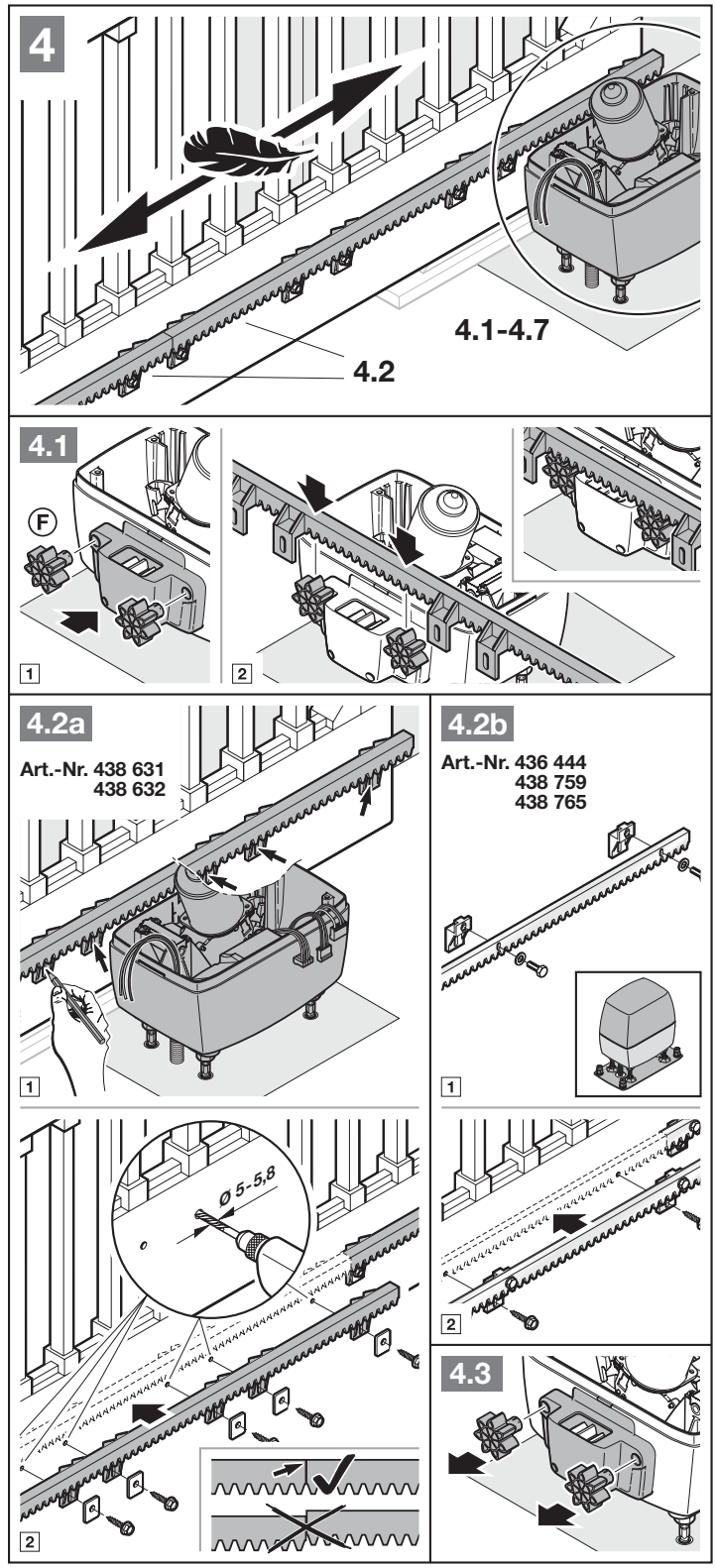

3.8 Utesnenie skrine

▶ Skriňu utesnite voči vlhkosti a hmyzu.

3.9 Inštalácia

▶ Dodržiavajte bezpečnostné pokyny z kapitoly 2.5
  – *Smrteľný zásah elektrickým prúdom pôsobením sieťového napätia*

▶ Sieťový prívod (3 × 1,5 mm²) pripojte priamo na nástrčnú svorku na spínací sieťový diel, ochranný vodič priamo na skriňu.

3.10 Montáž držiaka dosky plošných spojov

1. Držiak dosky plošných spojov upevnite pomocou 2 predtým uvoľnených skrutiek Ⓓ, ako aj ďalších 2 z rozsahu dodávky.
2. Opäť nasuňte predtým stiahnuté prípojné vedenia.

3.11 Montáž magnetického držiaka

1. Bránu posuňte ručne do pozície *Brána zatvorená*.
2. Magnetické sane kompletne predmontujte v strednej pozícii.
3. Svorky ozubenej tyče namontujte tak, aby bol magnet umiestnený s presadením o cca 20 mm k jazýčkovému kontaktu v držiaku dosky plošných spojov.

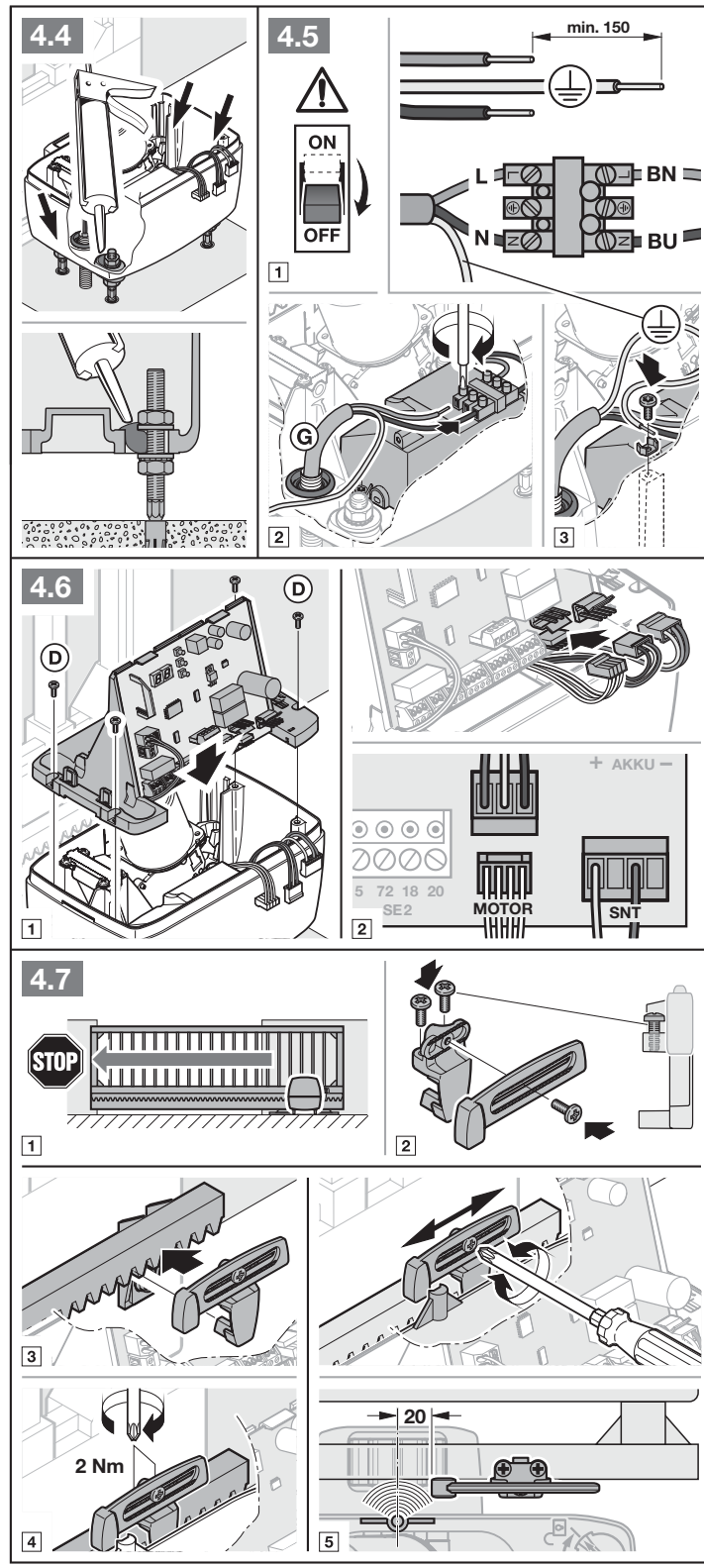

3.12 Blokovanie pohonu

Zablokovaním sa pohon opäť pripojí.

▶ Mechanizmus otočte do pozície blokovania. Motor pritom ľahko nadvihnite.

4 Pripojenie prídavných komponentov / príslušenstva

▶ Dodržiavajte bezpečnostné pokyny z kapitoly 2.6.

POZOR!
Zničenie elektroniky pôsobením externého napätia.

▶ Na pripojovacie svorky ovládania nepripájajte sieťové napätie (230 / 240 V AC).

Všetky pripojovacie svorky je možné obsadiť viacnásobne:

- Minimálna hrúbka: 1 × 0,5 mm²
- Maximálna hrúbka: 1 × 2,5 mm²

Na systémovej zdierke BUS existuje možnosť pripojenia pre príslušenstvo so špeciálnymi funkciami. Pripojené príslušenstvo sa automaticky rozpozná.

UPOZORNENIE:

Celé príslušenstvo môže zaťažiť pohon s **max. 250 mA**. Odber prúdu komponentov je možné vyhľadať na obrázkoch.

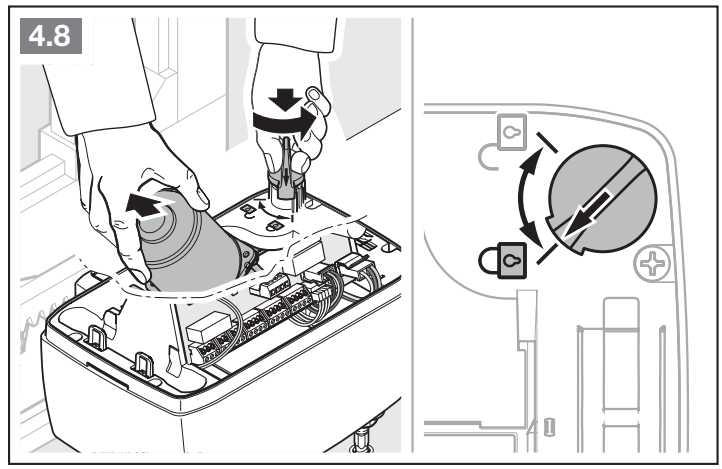

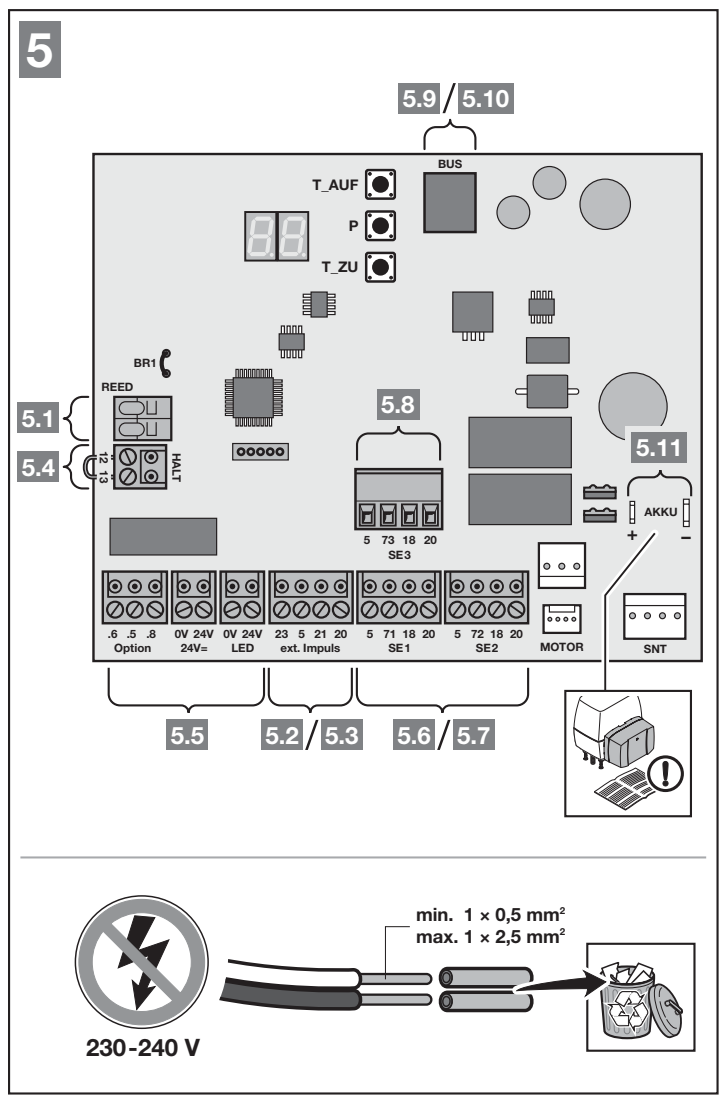

4.1 Koncový spínač (jazýčkový kontakt)

- Vodiče koncového spínača pripojte na svorku **REED**.

4.2 Externý rádiový prijímač*

- Vodiče externého rádiového prijímača pripojte takto:

GN	Svorka **20** (0 V)
WH	Svorka **21** (signál kanál 1)
BN	Svorka **5** (+24 V)
YE	Svorka **23** (signál pre čiastočné otvorenie kanál 2)

alebo

- Konektor prijímača HEI 3 BiSecur nasuňte na príslušné konektorové miesto.

alebo

- Externý rádiový prijímač ESEI BiSecur pripojte na systémovú zdierku BUS.

4.3 Externé tlačidlo*

Jedno alebo viac tlačidiel so zatváracími kontaktmi (bezpotenciálové alebo spínajúce po 0 V), napr. kľúčové tlačidlá, je možné pripojiť paralelne.

Max. dĺžka vedenia: 30 m.

Impulzné ovládanie:

1. Kontakt	Svorka **21**
2. Kontakt	Svorka **20**

Čiastočné otvorenie:

1. Kontakt	Svorka **23**
2. Kontakt	Svorka **20**

UPOZORNENIE:

Keď sa pre externé tlačidlo vyžaduje pomocné napätie, je na svorke **5** pripravené napätie +24 V DC (proti svorke **20** = 0 V).

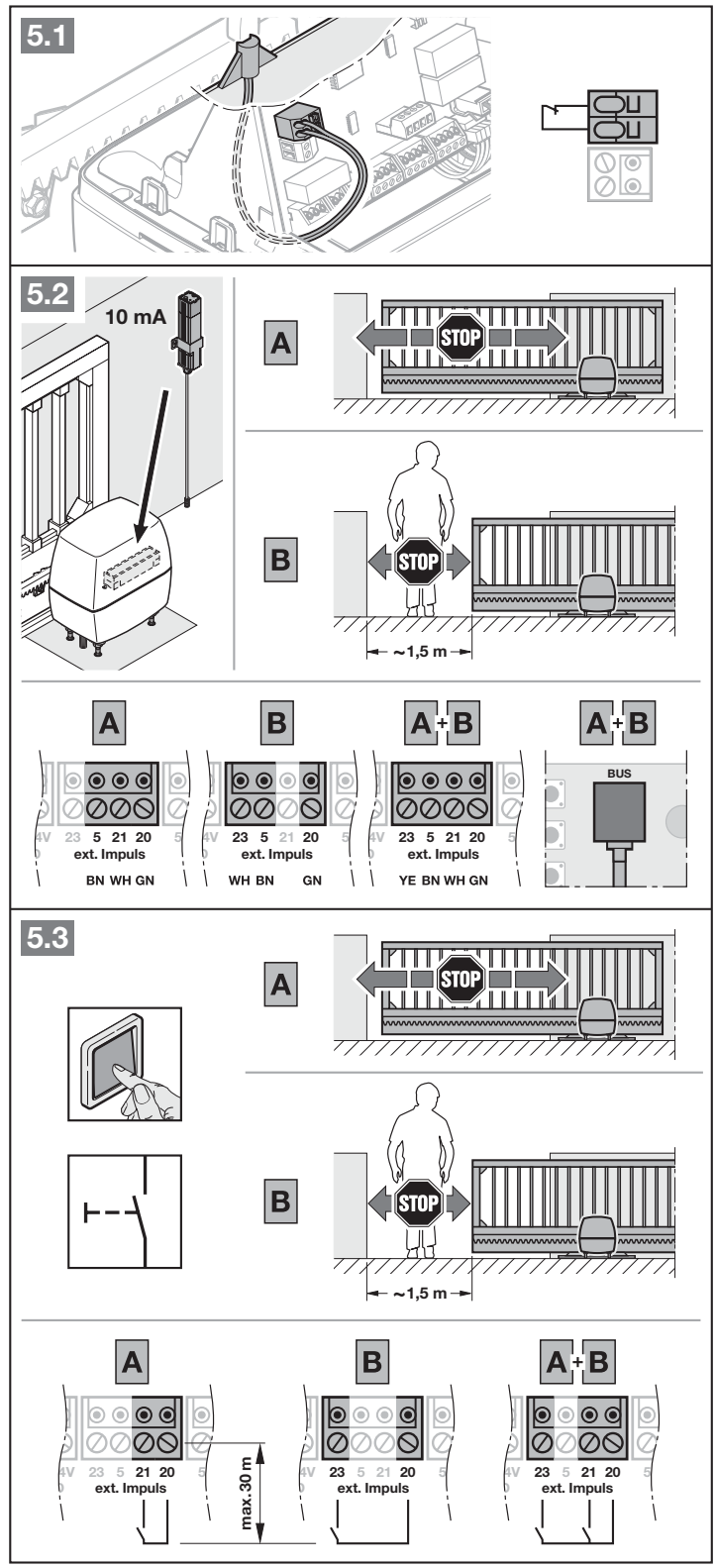

* – Príslušenstvo, nie je obsiahnuté v štandardnej výbave.

4.4 Vypínač (zastavenie alebo obvod pokojového prúdu)*

Vypínač s rozpínacími kontaktmi (bezpotenciálový alebo spínajúci po 0 V) pripojte takto:

1. Odstráňte z výroby nasadený drôtený mostík medzi svorkou **12** + **13**.

12	Vstup Zastavenie alebo obvod pokojového prúdu
13	0 V

2. Pripojte spínacie kontakty.

UPOZORNENIE:

Rozopnutie kontaktu okamžite zastaví chod brány. Chod brány je trvalo prerušený.

Vstup Zastavenie alebo obvod pokojového prúdu nie je monitorovaným pripojením podľa normy EN ISO 13849 PLc.

4.5 Signálne svetlo SLK*

Signálne svetlo pripojte na bezpotenciálové kontakty na konektore *Option (Voliteľná možnosť)*.

Na prevádzku 24 V svetla (max. 7 W), napätie zoberte na konektore 24 V =, napr. pre výstražné hlásenia pred chodom brány a počas neho.

▶ Funkciu nastavte v menu 31.

UPOZORNENIA:

▶ Signálne svetlo 230 V napájajte prostredníctvom externého sieťového napätia.

▶ Žily vedení vedúce sieťové napätie opatrite dodatočnou izoláciou až po prípojku (napr. ochranná hadica).

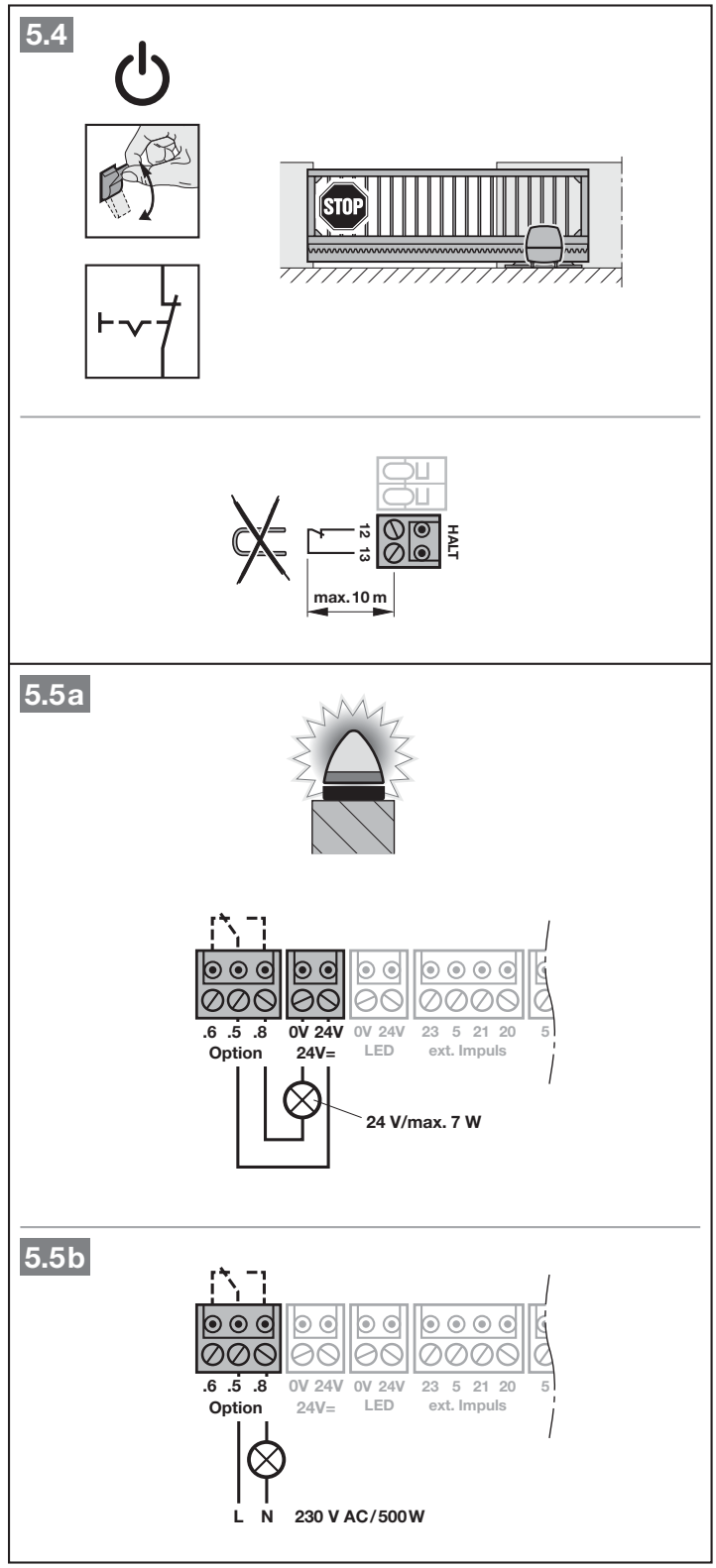

* – Príslušenstvo, nie je obsiahnuté v štandardnej výbave!

4.6 Bezpečnostné zariadenia*

Na bezpečnostné obvody **SE1**, **SE2** a **SE3** pripojte bezpečnostné zariadenia, ako napr.

- svetelnú závoru,
- odporovú kontaktnú lištu 8k2,
- zabezpečenie zatváracej hrany

Keď chcete na bezpečnostné obvody pripojiť po 2 svetelné závory, potom je potrebný expandér svetelnej závory LSE 2*.

UPOZORNENIA:

Bezpečnostné zariadenia kontrolujte bez testovania (napr. statické svetelné závory) polročne.

Bezpečnostné zariadenia bez testovania sú prípustné len na ochranu majetku!

Bezpečnostné zariadenie SE1

SE1	• 2-drôtová svetelná závora dynamická • 3-drôtová svetelná závora staticky testovaná • 3-drôtová svetelná závora staticky netestovaná • Odporová kontaktná lišta 8k2 • Zabezpečenie zatváracej hrany

Obsadenie svoriek:

Svorka **20**	0 V (napájanie napätím)
Svorka **18**	Testovací signál
Svorka **71**	Vstup spínacieho signálu SE1
Svorka **5**	+24 V (napájanie napätím)

Smer pôsobenia a reverzné správanie nastavte v rozšírených menu. Na tento účel sa obráťte na vášho odborného predajcu.

	Smer pôsobenia Brána zatvorená, krátke reverzovanie

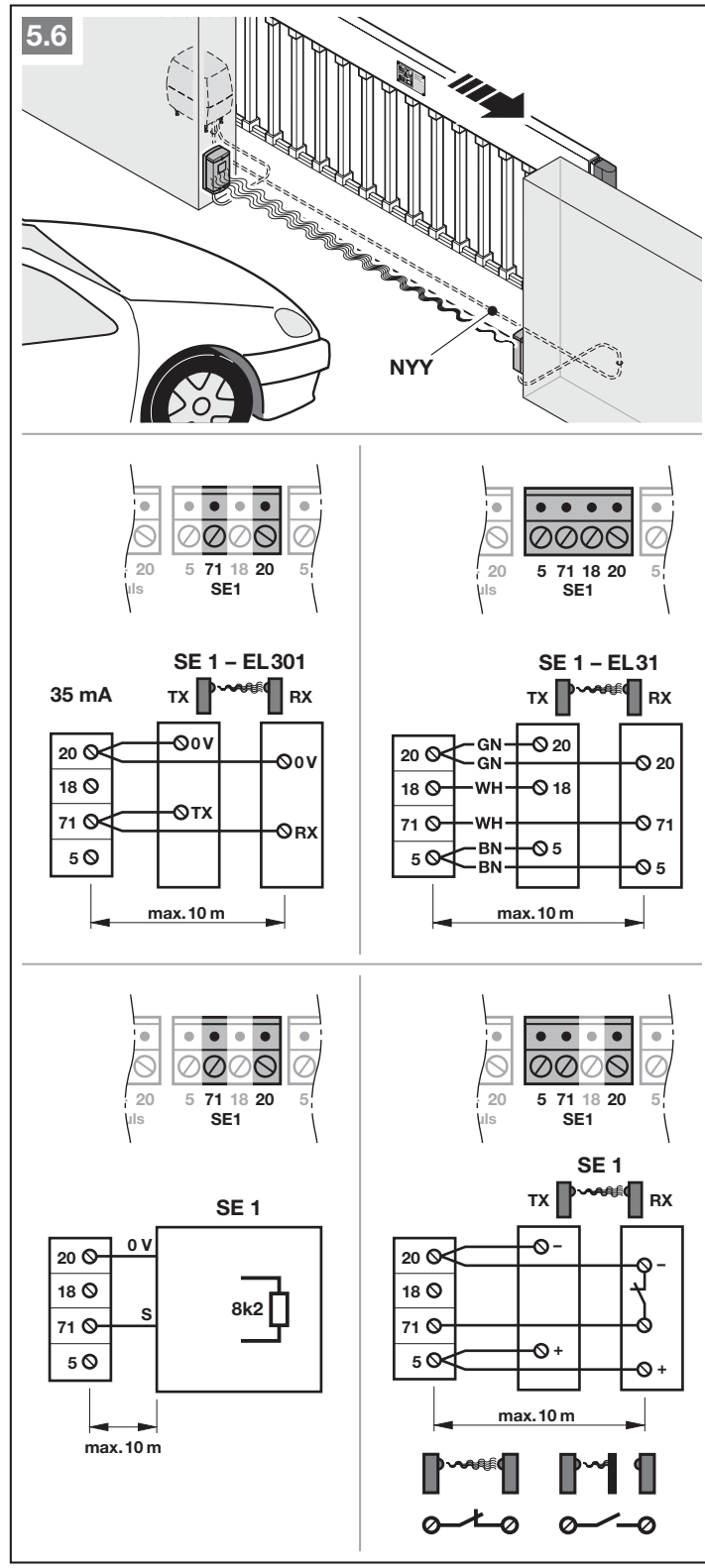

* – Príslušenstvo, nie je obsiahnuté v štandardnej výbave!

Bezpečnostné zariadenie SE2

SE2	• 2-drôtová svetelná závora dynamická • 3-drôtová svetelná závora staticky testovaná • 3-drôtová svetelná závora staticky netestovaná • Odporová kontaktná lišta 8k2 • Zabezpečenie zatváracej hrany

Obsadenie svoriek:

Svorka **20**	0 V (napájanie napätím)
Svorka **18**	Testovací signál
Svorka **72**	Vstup spínacieho signálu SE2
Svorka **5**	+24 V (napájanie napätím)

Smer pôsobenia a reverzné správanie nastavte v rozšírených menu. Na tento účel sa obráťte na vášho odborného predajcu.

	Smer pôsobenia Brána otvorená, krátke reverzovanie

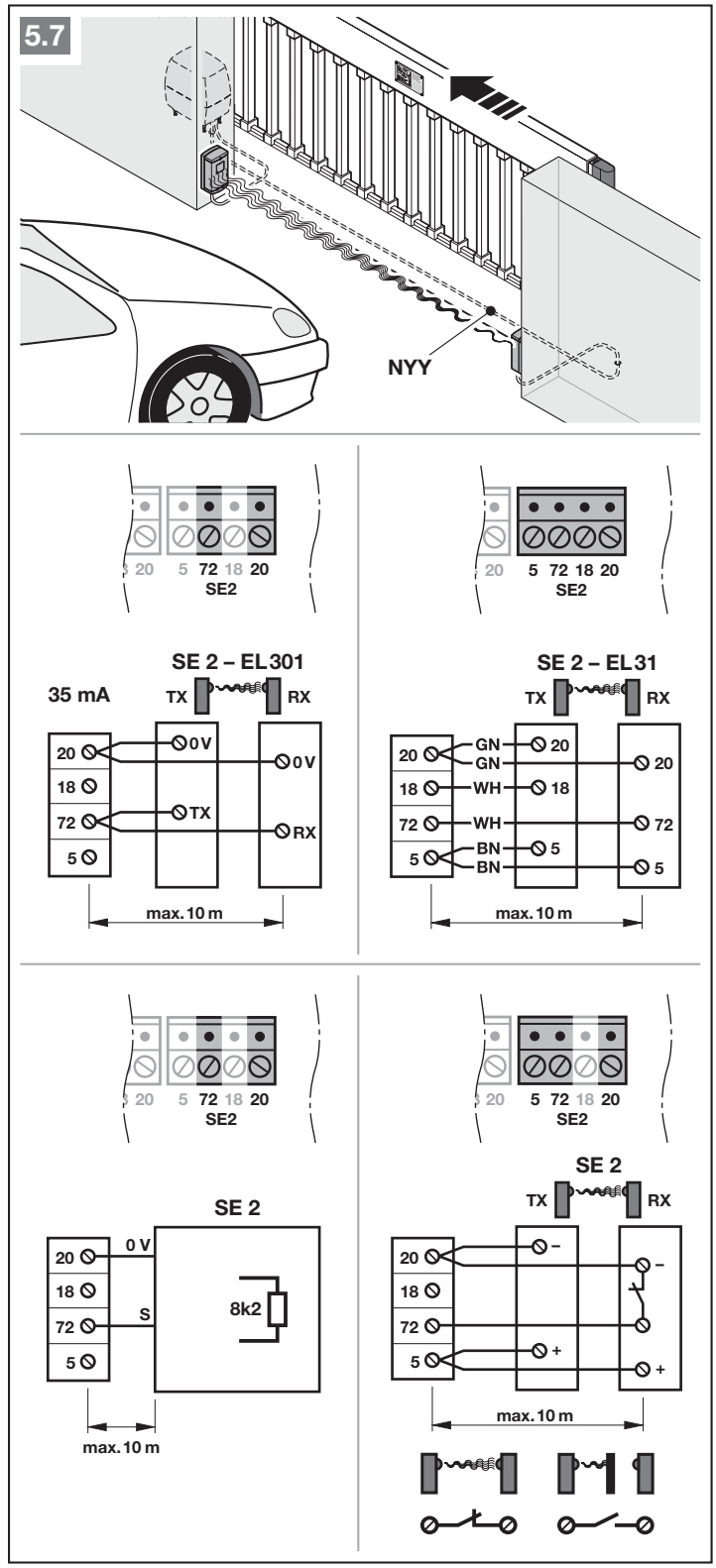

Bezpečnostné zariadenie SE3

SE3	• 2-drôtová svetelná závora dynamická • 3-drôtová svetelná závora staticky testovaná • 3-drôtová svetelná závora staticky netestovaná

Obsadenie svoriek:

Svorka **20**	0 V (napájanie napätím)
Svorka **18**	Testovací signál
Svorka **73**	Vstup spínacieho signálu SE3
Svorka **5**	+24 V (napájanie napätím)

Smer pôsobenia a reverzné správanie nastavte v rozšírených menu. Na tento účel sa obráťte na vášho odborného predajcu.

	Smer pôsobenia Brána zatvorená, krátke reverzovanie

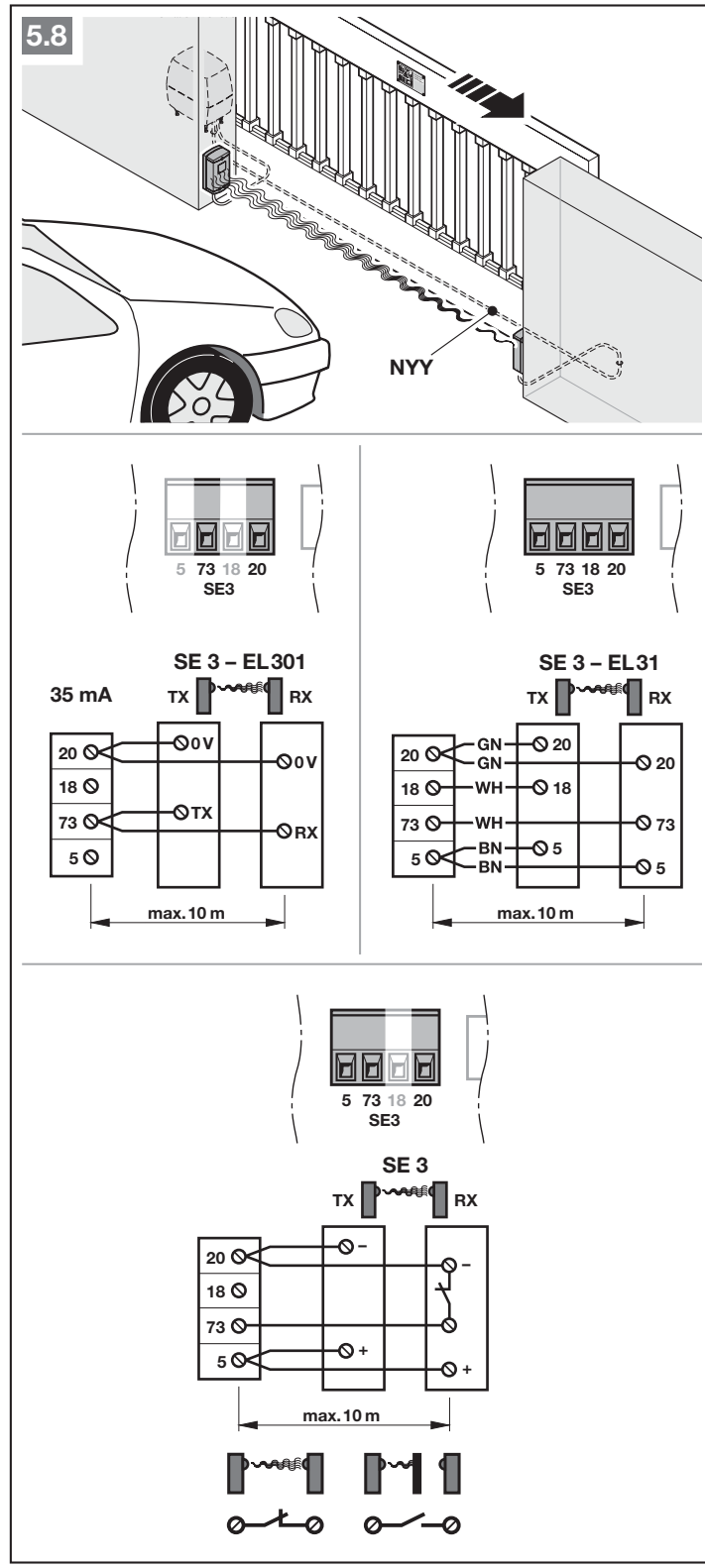

4.7 Voliteľné relé HOR 1*

Voliteľné relé HOR 1 je potrebné pre pripojenie externého svetla alebo signálneho svetla.

▶ Funkciu nastavte v menu 30.

4.8 Univerzálna doska adaptéra UAP 1* alebo UAP 1-300*

Možnosť pripojenia univerzálnej adaptérovej dosky plošných spojov UAP1 alebo UAP 1-300.

Univerzálna adaptérová doska plošných spojov UAP1 sa používa pre ďalšie prídavné funkcie:

- na výber smeru (*Otv / Zatv*) a na funkciu čiastočného otvorenia prostredníctvom externých ovládacích prvkov,
- pre hlásenia koncových polôh *Brána otvorená* a *Brána zatvorená*,
- na spínanie externého svetla (2 min. svetlo), napr. osvetlenie dvora.

▶ Funkciu nastavte v menu 30.

4.9 Núdzový akumulátor HNA Outdoor*

Na presúvanie brány pri výpadku napätia je možné pripojiť voliteľný núdzový akumulátor. Prepnutie na akumulátorovú prevádzku sa realizuje automaticky.

⚠ VÝSTRAHA

Nebezpečenstvo poranenia neočakávaným chodom brány

K neočakávanému chodu brány môže dôjsť vtedy, keď je bránový systém prepnutý do stavu bez napätia a je pripojený núdzový akumulátor.

▶ Pred všetkými prácami prepnite bránový systém do stavu bez napätia.

▶ Vytiahnite konektor núdzového akumulátora.

▶ Bránový systém zaistite proti neoprávnenému opätovnému zapnutiu.

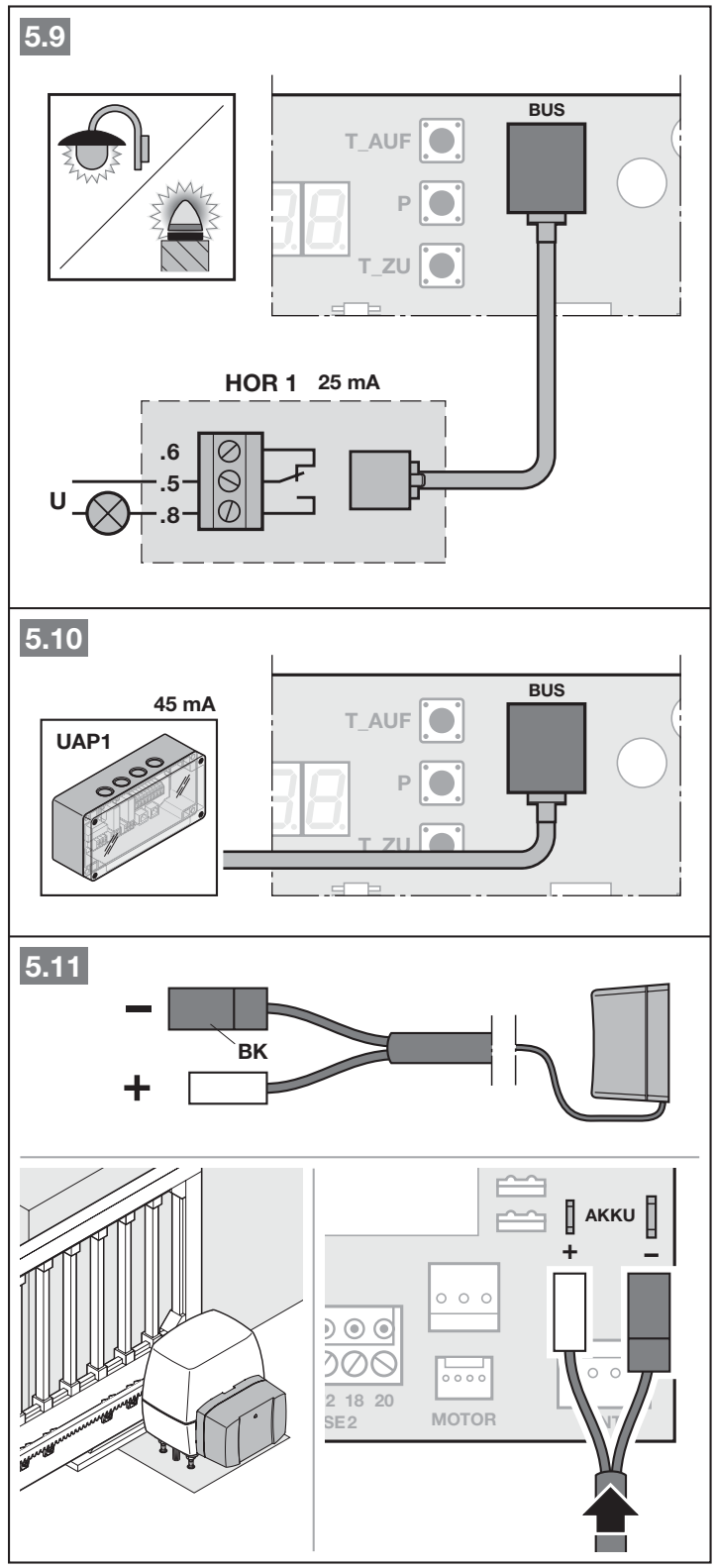

* – Príslušenstvo, nie je obsiahnuté v štandardnej výbave!

4.10 Ručný vysielač

1 LED, multicolor
2 Tlačidlá ručného vysielača
3 Tlačidlo stavu Poloha
4 Uzáver priehradky batérie
5 Batéria

Po vložení batérie je ručný vysielač pripravený na prevádzku.

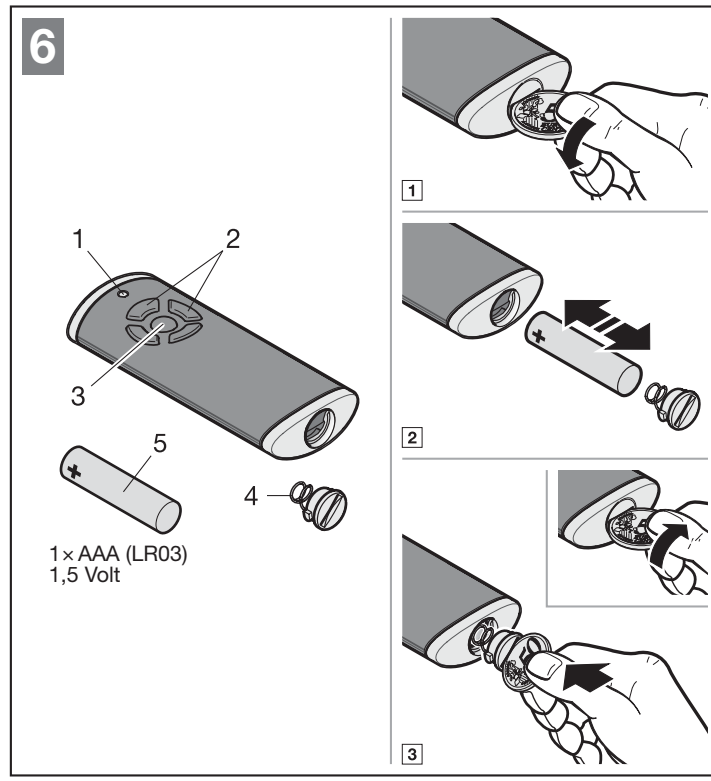

5 Uvedenie do prevádzky

▶ Pred uvedením do prevádzky si starostlivo prečítajte bezpečnostné pokyny z kapitoly 2.7 a 2.9.

Pri učiacich chodoch sa pohon prispôsobuje bráne. Pri tom sa automaticky zaučí dĺžka dráhy posuvu, potrebná sila pre zatváranie a otváranie a pripojené bezpečnostné zariadenia a toto sa uloží so zabezpečením proti výpadku napätia. Tieto údaje sú platné len pre túto bránu.

UPOZORNENIA:

- Ručný vysielač musí byť pripravený na prevádzku (pozri kapitolu 4.10)
- V oblasti funkcie bezpečnostných zariadení sa nesmú nachádzať žiadne prekážky.
- Bezpečnostné zariadenia musia byť predtým namontované a pripojené.
- Smer otvárania a zatvárania sa stanoví počas učiacich chodov. Po úspešnom uvedení do prevádzky môže smery zmeniť iba reset na výrobné nastavenia a opätovné učiace chody.
- Počas učiacich chodov netaktuje voliteľné relé.
- Keď sa na voliteľné relé pripojí svetlo, je možné polohu koncového spínača sledovať z diaľky (svetlo zhasne = koncová poloha dosiahnutá).
- Keď sa zaúča dráha posuvu, realizuje pohon chod s plazivou rýchlosťou.
- Pri uvedení do prevádzky neplatí žiadny časový limit.

5.1 Výber typu pohonu a vyhotovenia brány

Typ pohonu je prednastavený v stave pri dodaní. Existujúci typ pohonu sa musí zvoliť iba po resete z výroby.

⚠ OPATRNE

Nebezpečenstvo poranenia v dôsledku nesprávne zvoleného typu pohonu

Pri nesprávne zvolenom type pohonu sa prednastavia nešpecifikované hodnoty. Chybné správanie bránového systému môže viesť k poraneniam.

▶ Vyberte iba tie menu, ktoré zodpovedajú vášmu existujúcemu bránovému systému.

Menu	Typ pohonu	
01.	LineaMatic	
02	LineaMatic P	
03	LineaMatic H	

5.2 Zaučenie pohonu

1. Vytvorte napájanie napätím.
   Na ukazovateli
   – svieti 1 sekundu **8.8.**,
   – následne svieti trvalo **U**.
2. Stlačte tlačidlo **Otvoriť (T-Auf)** a zvoľte
   – **01** pre LineaMatic
   – **02** pre LineaMatic P
   – **03** pre LineaMatic H.
3. Stlačte a podržte stlačené tlačidlo **P**.
   – **01.**, **02.** alebo **03.** sa zobrazí na krátku dobu,
   – **LA** svieti 1 sekundu (**zaučenie**),
   – **L .** _ bliká.

5.2.1 Zaučenie koncových polôh

1. Odblokujte pohon.
2. Bránu otvorte na cca 1 m.
3. Zablokujte pohon.
4. Stlačte a podržte stlačené tlačidlo **Zatvoriť**.
   – Krídlo sa presunie do smeru *Brána zatvorená*.
   – **L .** _ svieti.

Keď sa krídlo presúva v smere *Brána otvorená*, zmeňte smer otáčania:

▶ Na krátku dobu uvoľnite tlačidlo **Zatvoriť**.

▶ Opätovne stlačte a podržte stlačené tlačidlo **Zatvoriť**.

5. Uvoľnite tlačidlo **Otvoriť**, keď sa brána zastaví prostredníctvom koncového spínača.
   – Desatinná bodka zhasne.
   – **EL** svieti 2 sekundy,
   – **L¯** bliká.

Koncová poloha Brána zatvorená je zaučená.

Keď pozícia Brána zatvorená nezodpovedá želanej koncovej polohe, musíte vykonať dodatočné nastavenie.

a. Zmeňte pozíciu magnetu presunutím magnetických saní.

a. Stlačte a krátko podržte stlačené tlačidlo **Otvoriť**.

b. Stlačte a podržte stlačené tlačidlo **Zatvoriť**, kým sa krídlo nezastaví prostredníctvom koncového spínača.

V prípade potreby zopakujte krok **a – b**.

6. Stlačte a podržte stlačené tlačidlo **Otvoriť**.
   – Brána sa presunie v smere *Brána otvorená*.
   – **L¯** svieti.
7. Uvoľnite tlačidlo **Otvoriť**, keď je dosiahnutá želaná koncová poloha Brána otvorená. Pomocou tlačidiel **Otvoriť** / **Zatvoriť** je možné vykonať jemné nastavenie.
8. Stlačte tlačidlo **P**, aby ste uložili túto polohu.
   – **EL** svieti 2 sekundy,
   – **L** _ svieti.

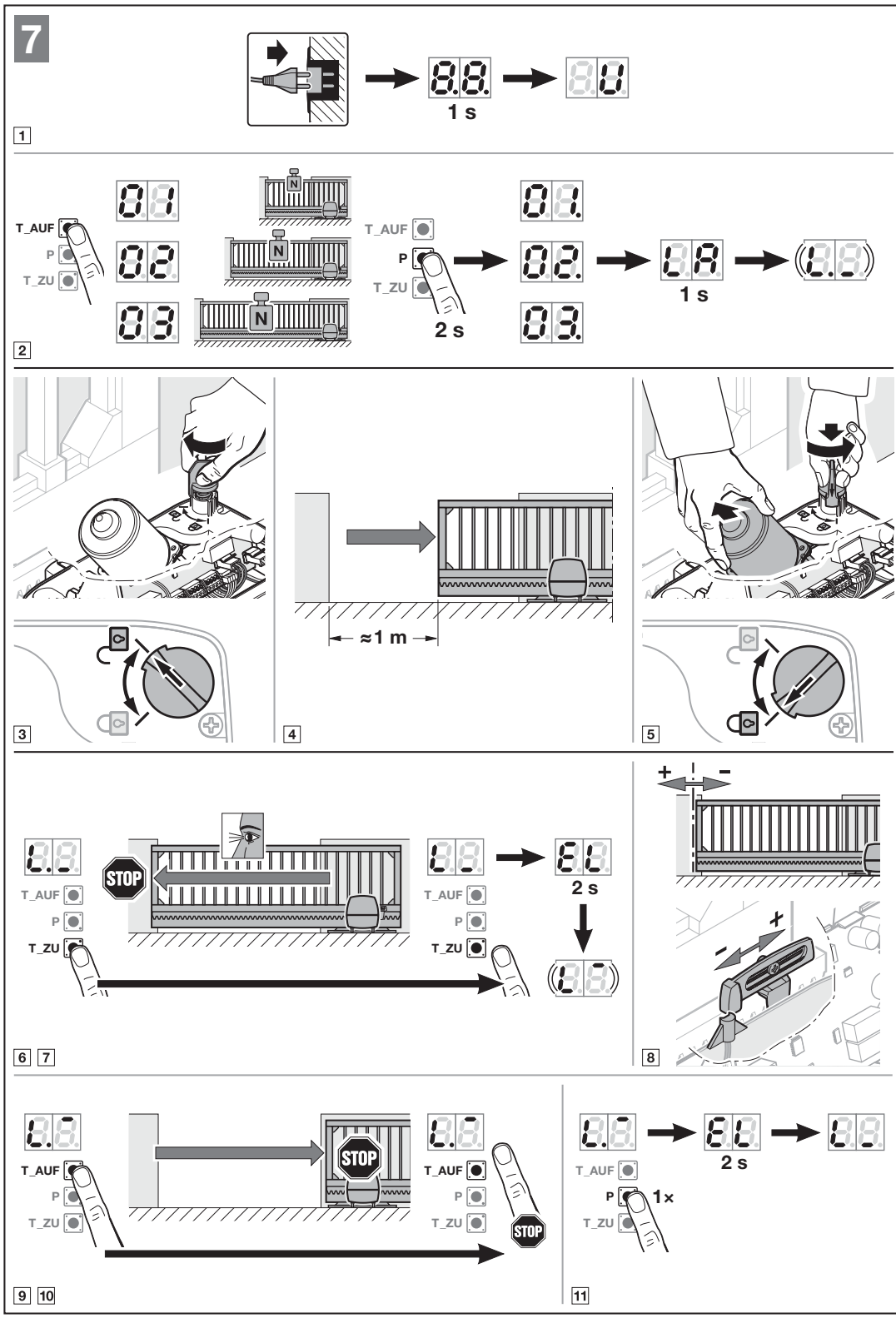
7
1 s
T_AUF
P
T_ZU
N
2 s
1 s
≈1 m
STOP
+
–
1×

5.2.2 Zaučenie síl

Pri učiacich chodoch pre nastavenie sily nesmie zareagovať žiadne bezpečnostné zariadenie.

Učiace chody pre nastavenie sily:

1. Stlačte tlačidlo **Zatvoriť**.
   – Brána sa presunie do koncovej polohy Brána zatvorená.
   L_ svieti.
2. Stlačte tlačidlo **Otvoriť**.
   – Brána sa presunie do koncovej polohy Brána otvorená.
   L¯ svieti.
   – Hneď ako je brána pristavená, bliká **11**.

Zrušenie učiacich chodov pre nastavenie sily:

Impulz zastaví učiace chody pre nastavenie sily, napr.

- prostredníctvom externých ovládacích prvkov na svorkách 20 / 21 / 23,
- prostredníctvom vstupov príkazu prídavnej dosky plošných spojov UAP 1 alebo UAP 1-300,
- prostredníctvom interného rádiového signálu *,
- externým rádiovým prijímačom,
- stlačením tlačidiel **Otvoriť** / **Zatvoriť**.
  Následne svieti **U**.

Po zrušení sa musia nanovo spustiť učiace chody pre nastavenie sily. Nastavenia menu **01 – 03** ostávajú zachované.

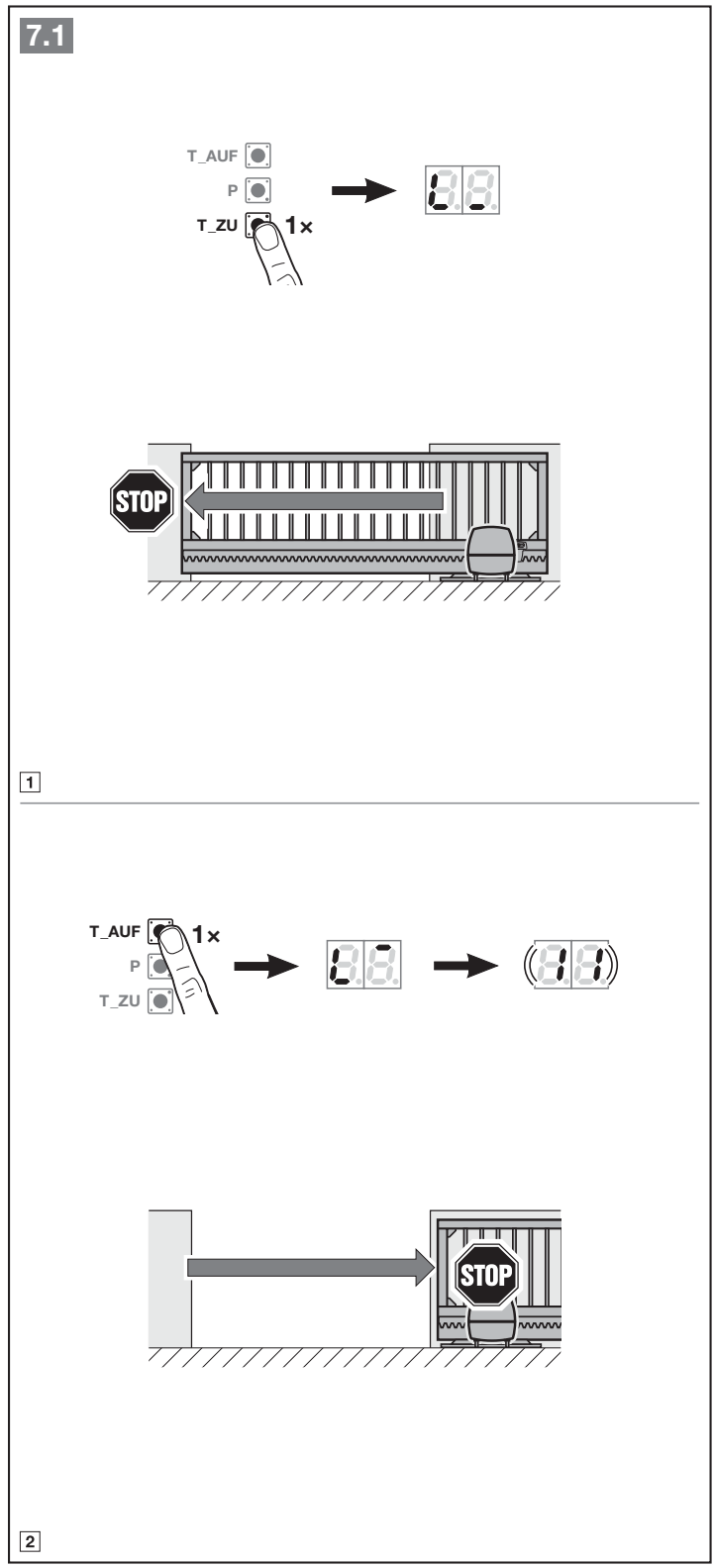

* Keď už sú rádiové kódy zaučené.

5.3 Zaučenie ručných vysielačov

Pohon prejde automaticky do menu na zaučenie ručných vysielačov.

Každému tlačidlu ručného vysielača je priradený rádiový kód.

▶ Dodržujte aj kapitolu 8.

Na ukazovateli bliká **11** normálne.

Na zaučenie rádiového kódu (impulz):

1. Stlačte a podržte stlačené tlačidlo ručného vysielača, ktorého rádiový kód chcete odoslať.
   Ručný vysielač:
   – LED svieti 2 sekundy modrou farbou a zhasne.
   – Po 5 sekundách bliká LED striedavo červenou a modrou farbou. Rádiový kód sa odošle.
   Pohon:
   Keď prijímač rozpozná platný rádiový kód, bliká na ukazovateli **11.** rýchlo.
2. Uvoľnite tlačidlo ručného vysielača.
   Ručný vysielač je zaučený a pripravený na prevádzku.
   Na ukazovateli bliká **11** normálne.
   Ďalšie ručné vysielače je možné zaučiť v priebehu 25 sekúnd.

Na zaučenie ďalších rádiových kódov (impulz):

▶ Zopakujte krok **1 + 2**.

Na predčasné zrušenie zaučenia rádiového kódu:

▶ Stlačte tlačidlo **P**.

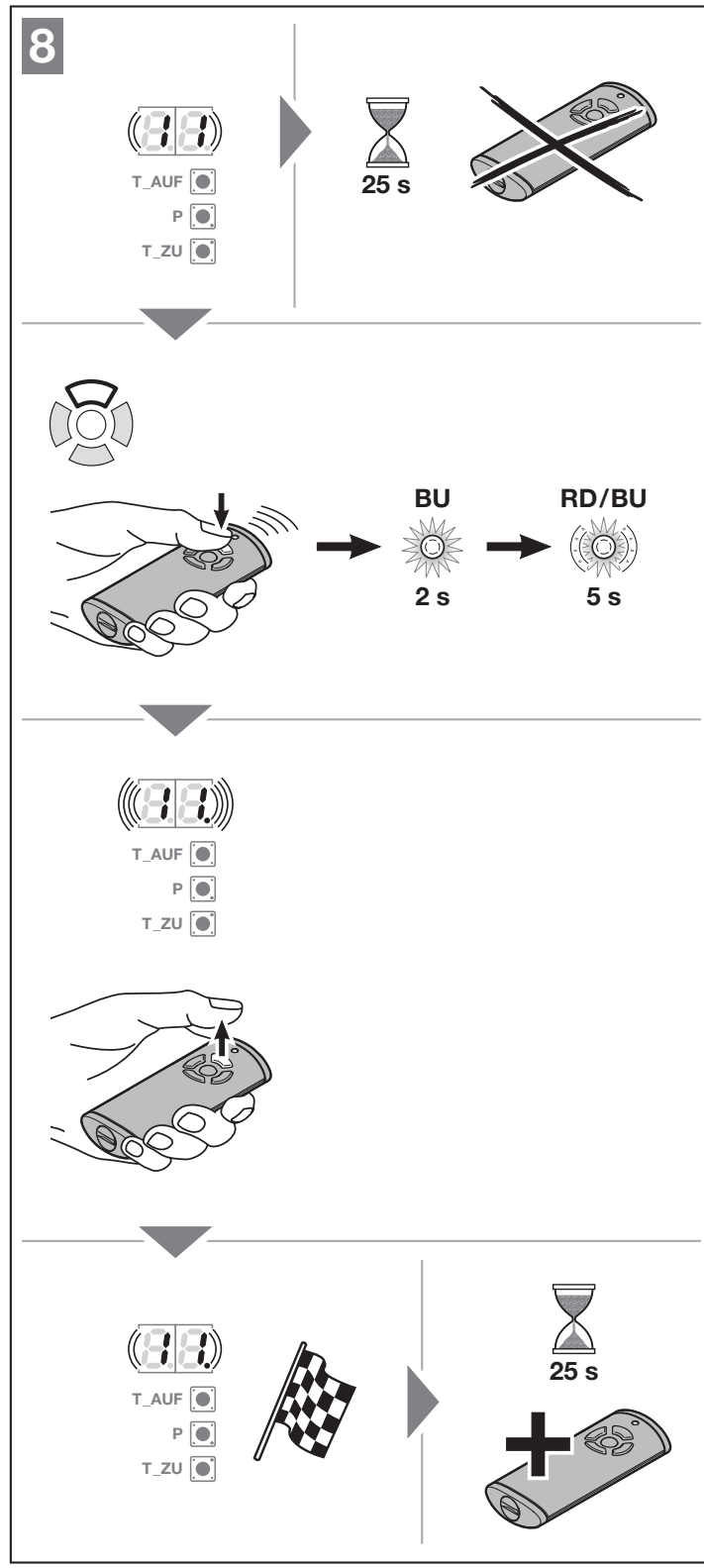

Na zaučenie ďalších funkcií pre rádiový vysielač:

1. Stlačte tlačidlo **Otvoriť** a zvoľte:

Menu **12**	Osvetlenie
Menu **13**	Čiastočné otvorenie
Menu **14**	Voľba smeru Brána otvorená
Menu **15**	Voľba smeru Brána zatvorená

2. Stlačte tlačidlo **P** a prejdite do programovacieho režimu. Podľa toho bliká **12, 13, 14** alebo **15** normálne.
3. Kroky **1 + 2** vykonajte ako v menu **11**.

Ak už nechcete zaučiť žiadny ďalší ručný vysielač:

1. Pomocou tlačidiel **Otvoriť / Zatvoriť** zvoľte menu **00**.
2. Stlačte tlačidlo **P**. Pohon prejde do prevádzkového režimu.

   alebo

▶ 25 sekúnd bez zadania (časový limit).

Zaučené bezpečnostné zariadenia sú aktívne a aktivované v menu.

Pohon je pripravený na prevádzku.

Časový limit:

Keď počas zaúčania ručného vysielača uplynie časový limit (25 sekúnd), prejde pohon automaticky do prevádzkového režimu. Na prihlásenie ručného vysielača sa potom musí manuálne navoliť príslušné menu, ako je to opísané v kapitole 6.1.4.

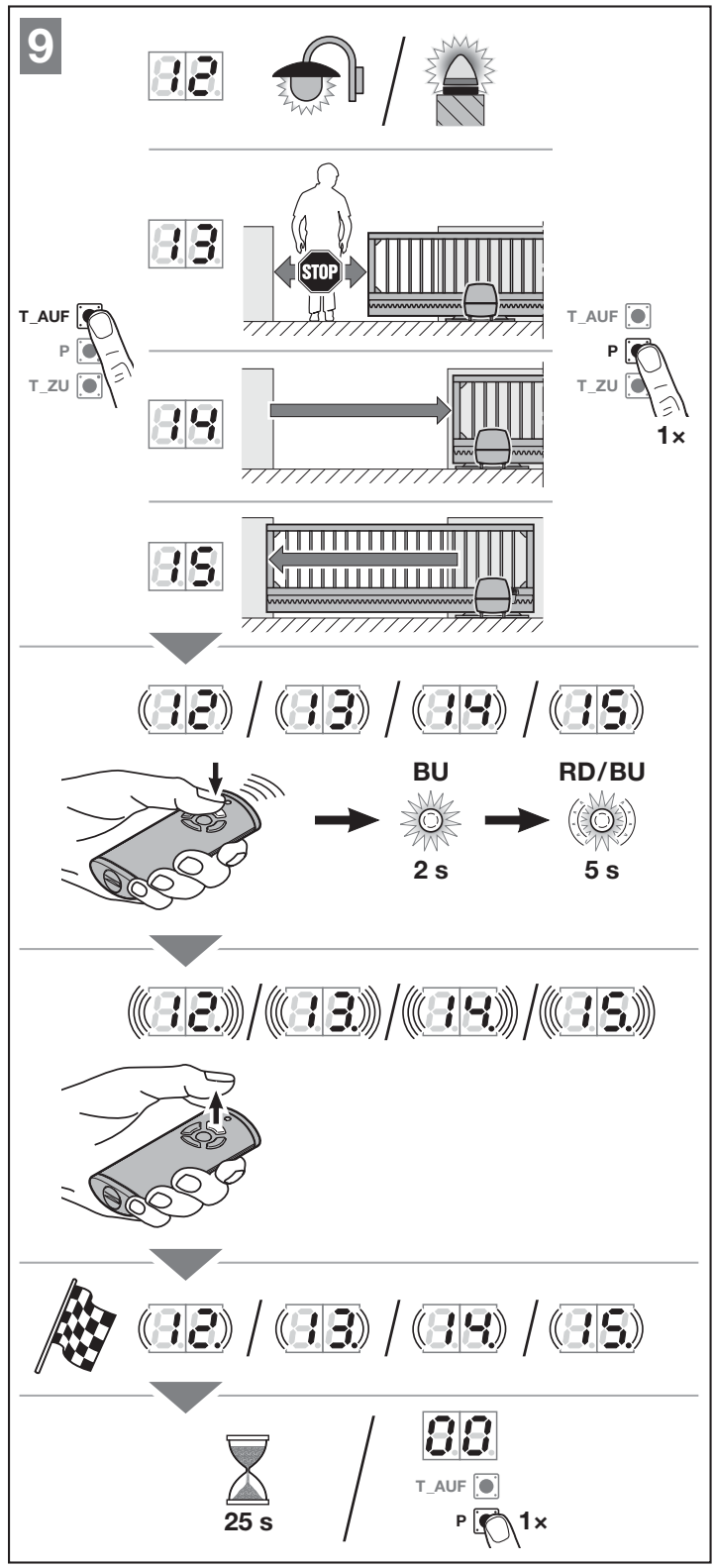

6 Menu

UPOZORNENIA:

- Menu **00** je 1. viditeľné menu v programovacom režime
- Menu **00** slúži aj na opustenie programovacieho režimu.
- Menu **01 – 03** sú dostupné iba na účely uvedenia do prevádzky.
- Po uvedení do prevádzky sú viditeľné už iba navoliteľné menu **10 – 38**.
- Desatinná bodka vedľa čísla menu zobrazuje aktívne menu.

Na prechod do programovacieho režimu:

▶ Stlačte tlačidlo **P**, kým na ukazovateli nesvieti **00**.

Na výber menu:

▶ Pomocou tlačidiel **Otvoriť** / **Zatvoriť** zvoľte želané menu. Stlačenie a podržanie tlačidiel **Otvoriť** / **Zatvoriť** umožní rýchly posun.

Na aktiváciu menu s jednotlivou funkciou:

▶ Stlačte tlačidlo **P** na 2 sekundy. Desatinná bodka svieti vedľa čísla menu. Menu je ihneď aktívne.

Na aktiváciu menu s voliteľnými parametrami:

1. Stlačte tlačidlo **P**. Aktívny parameter bliká.
2. Pomocou tlačidiel **Otvoriť** / **Zatvoriť** zvoľte želaný parameter.
3. Stlačte tlačidlo **P** na 2 sekundy.
4. Parameter je ihneď aktívny. Číslo menu svieti s desatinnou bodkou.

Na opustenie programovacieho režimu:

1. Pomocou tlačidiel **Otvoriť** / **Zatvoriť** zvoľte menu **00**.
2. Stlačte tlačidlo **P**.

alebo

▶ 60 sekúnd bez zadania (časový limit). Všetky zadania sú uložené. Pohon prejde do programovacieho režimu.

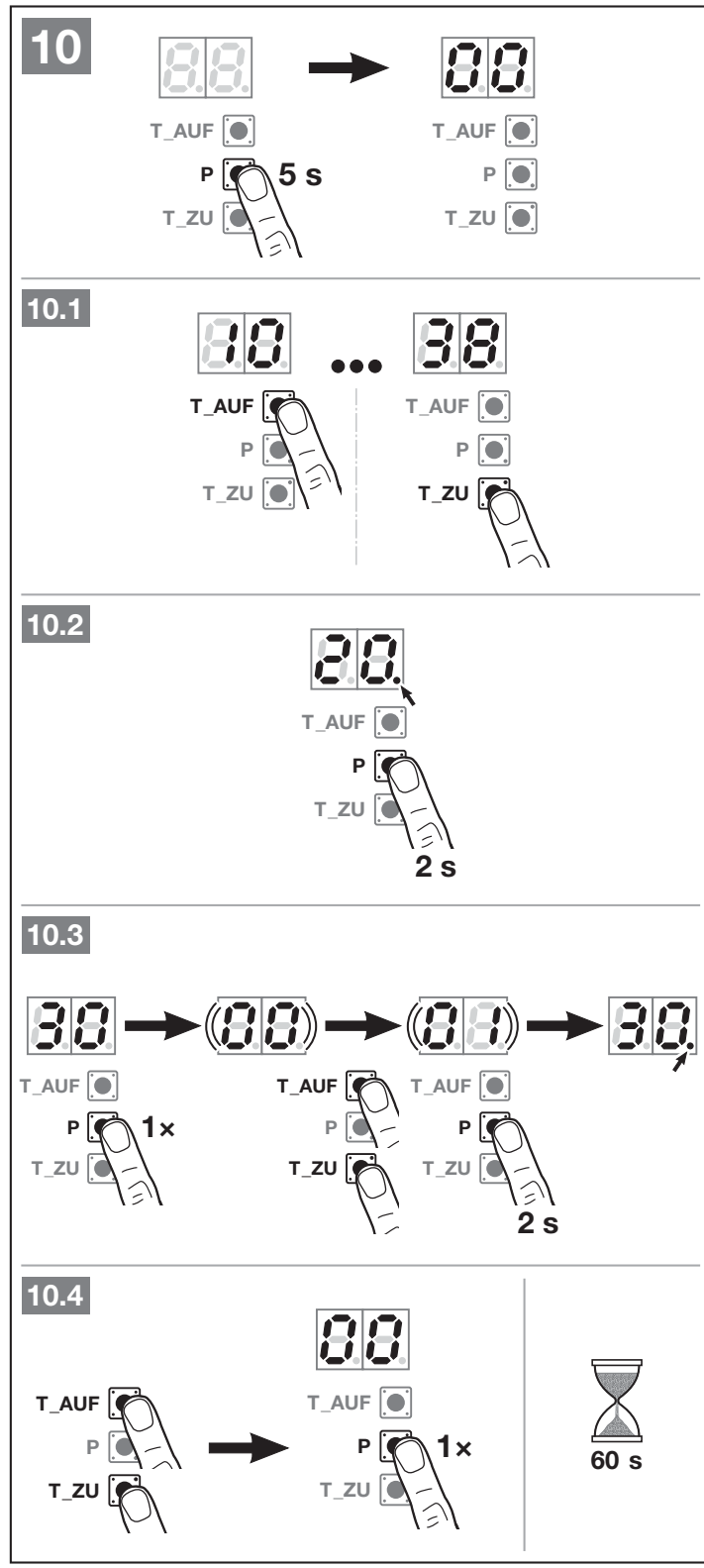

6.1 Popis menu

Tabuľkový prehľad všetkých menu nájdete v kapitole 19, od strany 58.

6.1.1 Rozšírené menu

Okrem tu opísaných menu **01 – 36** je možné vykonať ďalšie nastavenia, napr.

- Prispôsobenie rýchlosti
- Prispôsobenie obmedzenia sily
- Zmena hranice reverzácie
- Smer pôsobenia a reverzné správanie bezpečnostných zariadení

Nastavenia, pomocou ktorých sa mení výrobné nastavenie, smie vykonávať iba odborník. Na tento účel sa obráťte na vášho odborného predajcu.

UPOZORNENIE:

Zmeny sa smú vykonávať iba za dodržania bodov uvedených v kapitole **2.9.1 Bezpečnostné upozornenia na dodržanie prevádzkových síl**.

6.1.2 Menu 01 – 03: Typy pohonov

Menu **01** – **03** potrebujete iba na uvedenie pohonu do prevádzky. Tieto menu je možné zvoliť iba pri prvom uvedení do prevádzky alebo po resete na výrobné nastavenia.

Keď navolíte typ pohonu, sú automaticky prednastavené všetky hodnoty špecifické pre bránu, ako napr.

- rýchlosti,
- pozvoľné zastavenie,
- reverzné správanie bezpečnostných zariadení,
- hranice reverzácie
- atď.

Prehľad typov pohonu je uvedený v kapitole 5.

6.1.3 Menu 10: Učiace chody

▶ Prihliadajte na upozornenia z kapitoly 5.

Učiace chody sú potrebné,

- keď sa dodatočne nastavovali koncové polohy,
- po servisných alebo údržbových prácach,
- keď sa dodatočne namontovali bezpečnostné zariadenia, napr. svetelná závora alebo odporová kontaktná lišta 8k2,
- keď boli vykonané zmeny na bráne.

UPOZORNENIA:

Hneď ako je aktivované menu **10**:

- sú vymazané existujúce údaje brány (dráha posuvu a sily).
- už nie je možné predčasne opustiť menu. Dráha posuvu a sily sa musia nanovo zaučiť!
- Neplatí tu žiadny časový limit.

Na spustenie učiacich chodov:

1. Bránu otvorte na cca 1 m.
2. Zvoľte menu **10**.
3. Stlačte tlačidlo **P** na 5 sekúnd.
   – **10** bliká,
   – následne bliká 8.8.
4. Stlačte tlačidlo **Zatvoriť.**
   Brána sa presunie do koncovej polohy *Brána zatvorená*.
   – 8.8. bliká.
   Keď je dosiahnutá koncová poloha:
   – Desatinná bodka zhasne.
   – **EL** svieti 1 sekundu,
   – **L¯** bliká.
5. Stlačte a podržte stlačené tlačidlo **Otvoriť**.
   Brána sa presunie v smere *Brána otvorená*.
   – **L¯** svieti.
6. Uvoľnite tlačidlo **Otvoriť**, keď je dosiahnutá želaná koncová poloha Brána otvorená.
   Pomocou tlačidiel **Otvoriť** / **Zatvoriť** je možné vykonať jemné nastavenie.
7. Stlačte tlačidlo **P**.
   Koncová poloha Brána otvorená je zaučená.
   – **EL** svieti 2 sekundy,
   – **L_** svieti.

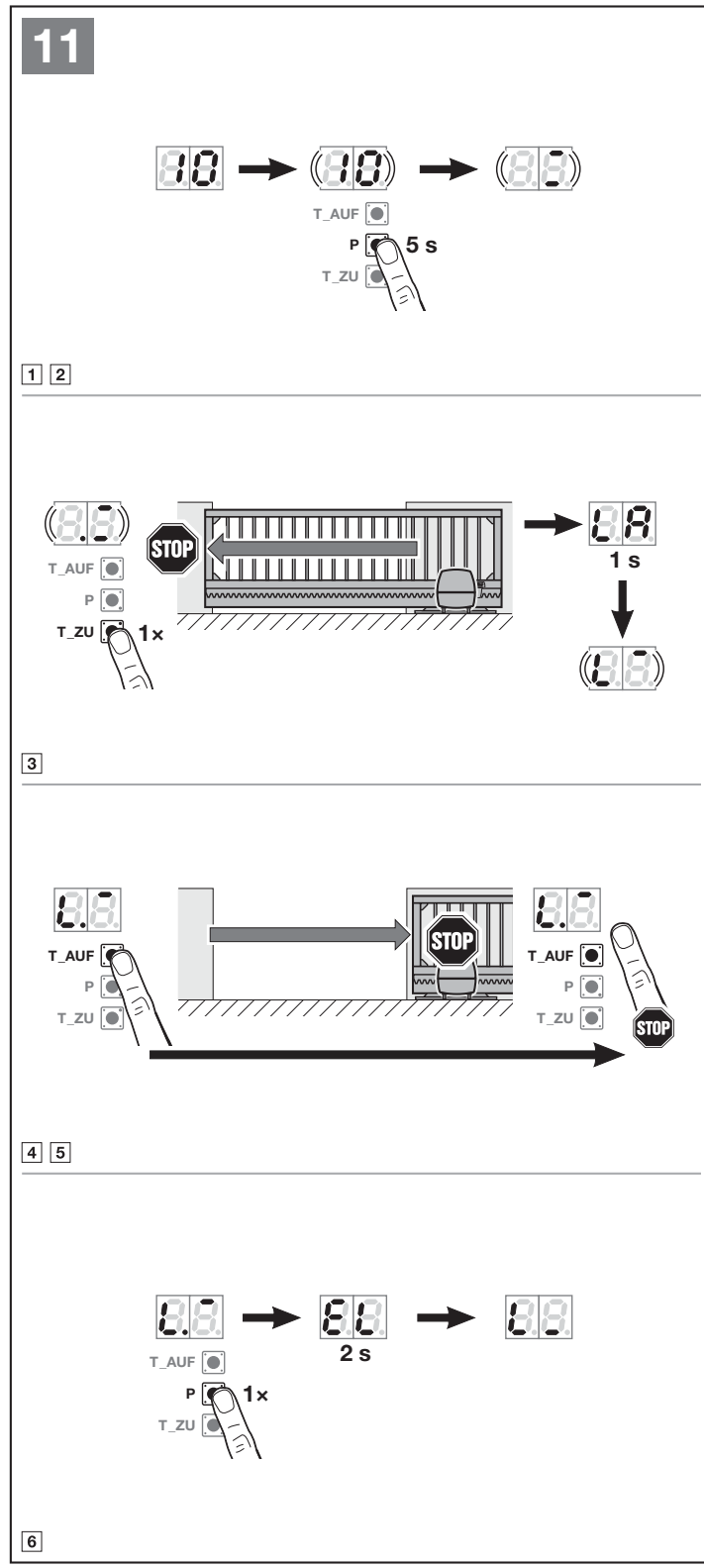

Zaučenie síl

1. Stlačte tlačidlo **Zatvoriť.**
   – Brána sa presunie do koncovej polohy Brána zatvorená. **L _** svieti.
2. Stlačte tlačidlo **Otvoriť**.
   – Brána sa presunie do koncovej polohy Brána otvorená. **L¯** svieti.
   – Hneď ako je brána pristavená, bliká 2 sekundy **10.** veľmi rýchlo.
   – Následne svieti **10** trvalo.

11.1

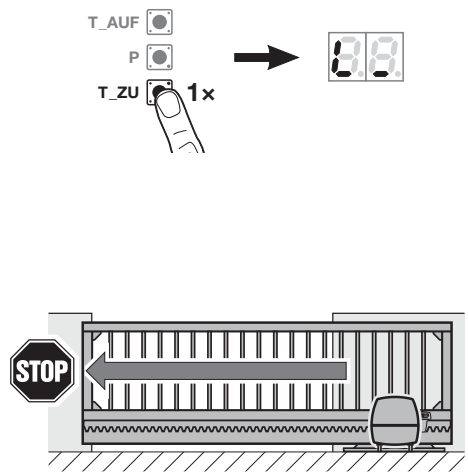

1

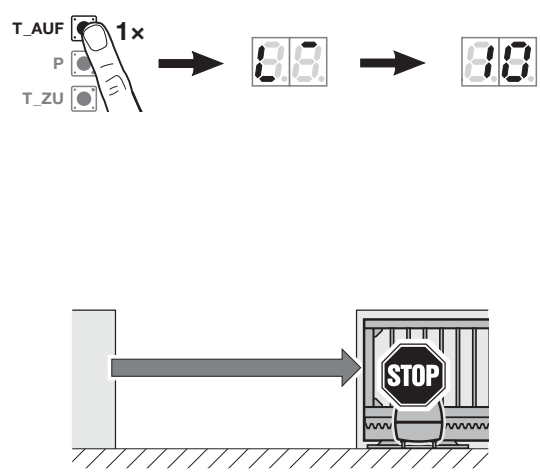

2

6.1.4 Menu 11 – 15: Zaučenie ručných vysielačov

Integrovaný rádiový prijímač môže zaučiť max. 150 rádiových kódov.

Rádiové kódy je možné rozdeliť na existujúce kanály.

Keď sa zaučí viac ako 150 rádiových kódov, potom sa vymažú najskôr zaučené rádiové kódy.

Keď sa rádiový kód tlačidla ručného vysielača zaučí pre dve rôzne funkcie, vymaže sa rádiový kód pre skôr zaučenú funkciu.

Na zaučenie rádiového kódu musia byť splnené nasledujúce predpoklady:

- Pohon je v pokoji.
- Doba predbežnej výstrahy nie je aktívna.
- Doba podržania otvorenej brány nie je aktívna.

Menu 11: Zaučenie rádiového kódu pre impulzné ovládanie:

1. Zvoľte menu **11** podľa opisu v kapitole 6.
2. Stlačte tlačidlo **P**. Na ukazovateli bliká **11.** normálne.
3. Vykonajte kroky **1 + 2** podľa kapitoly 5.3.

Na predčasné zrušenie prihlásenia ručných vysielačov:

▶ Stlačte tlačidlo **P**.

Menu 12: Zaučenie rádiového kódu pre svetlo (externé relé):

▶ Postupujte rovnako, ako v menu **11**.

Funkcia svetla iba v spojení s voliteľným relé HOR 1 (pozri kapitolu 4.7) alebo s univerzálnou adaptérovou doskou plošných spojov UAP 1 (pozri kapitolu 4.8).

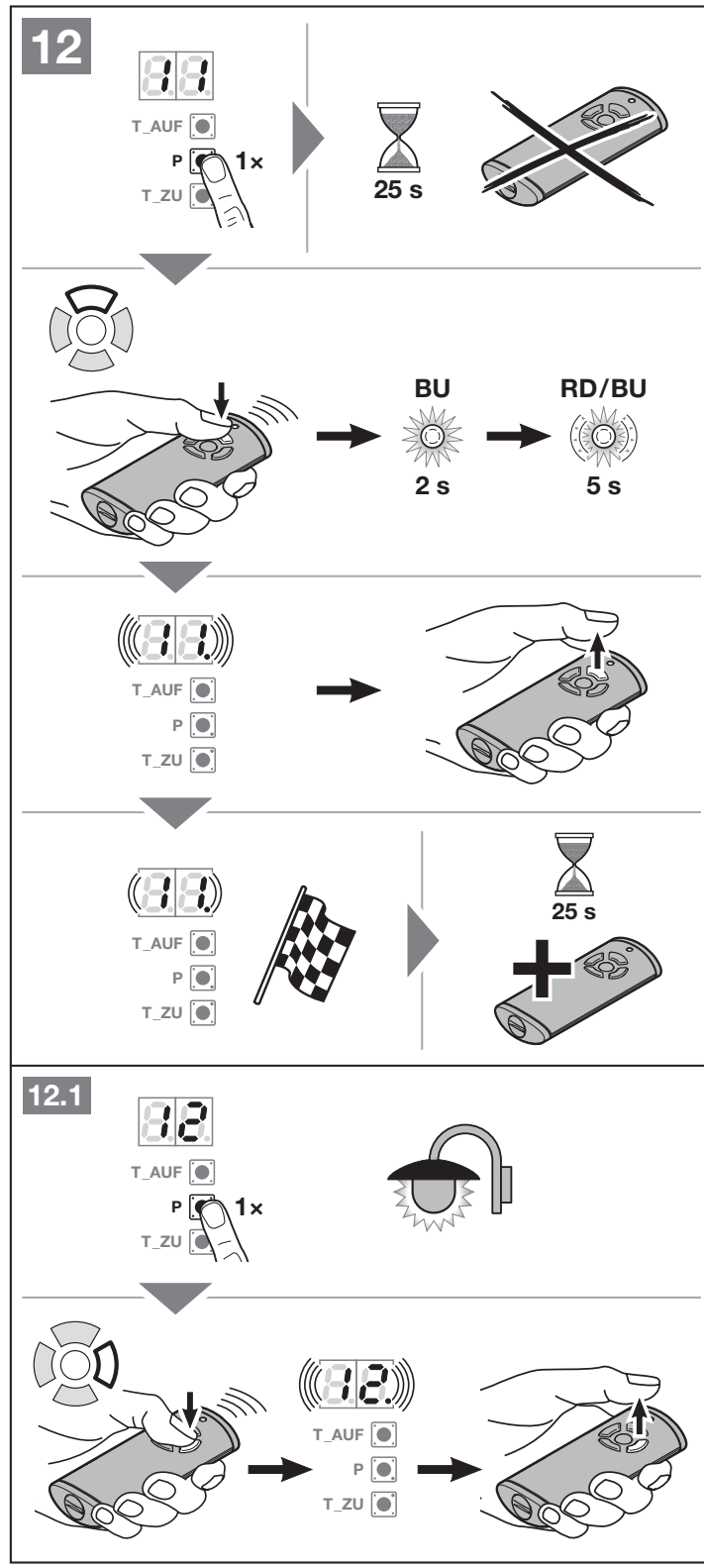

Menu 13: Zaučenie rádiového kódu pre čiastočné otvorenie:

- ▶ Postupujte rovnako, ako v menu **11**.

Menu 14: Zaučenie rádiového kódu pre výber smeru Brána otvorená:

- ▶ Postupujte rovnako, ako v menu **11**.

Menu 15: Zaučenie rádiového kódu pre výber smeru Brána zatvorená:

- ▶ Postupujte rovnako, ako v menu **11**.

6.1.5 Menu 19: Vymazanie rádiových kódov – všetky funkcie

- ▶ Pozri **obrázok 14.5**

Rádiové kódy jednotlivých tlačidiel ručných vysielačov alebo jednotlivých funkcií nie je možné vymazať.

1. Zvoľte menu **19**.
2. Stlačte tlačidlo **P** na 5 sekúnd.
   - **19** bliká pomaly 5 sekúnd.
   - **19.** bliká rýchlo 3 sekundy.
   - Hneď ako sú rádiové kódy vymazané, svieti **19.** trvalo.

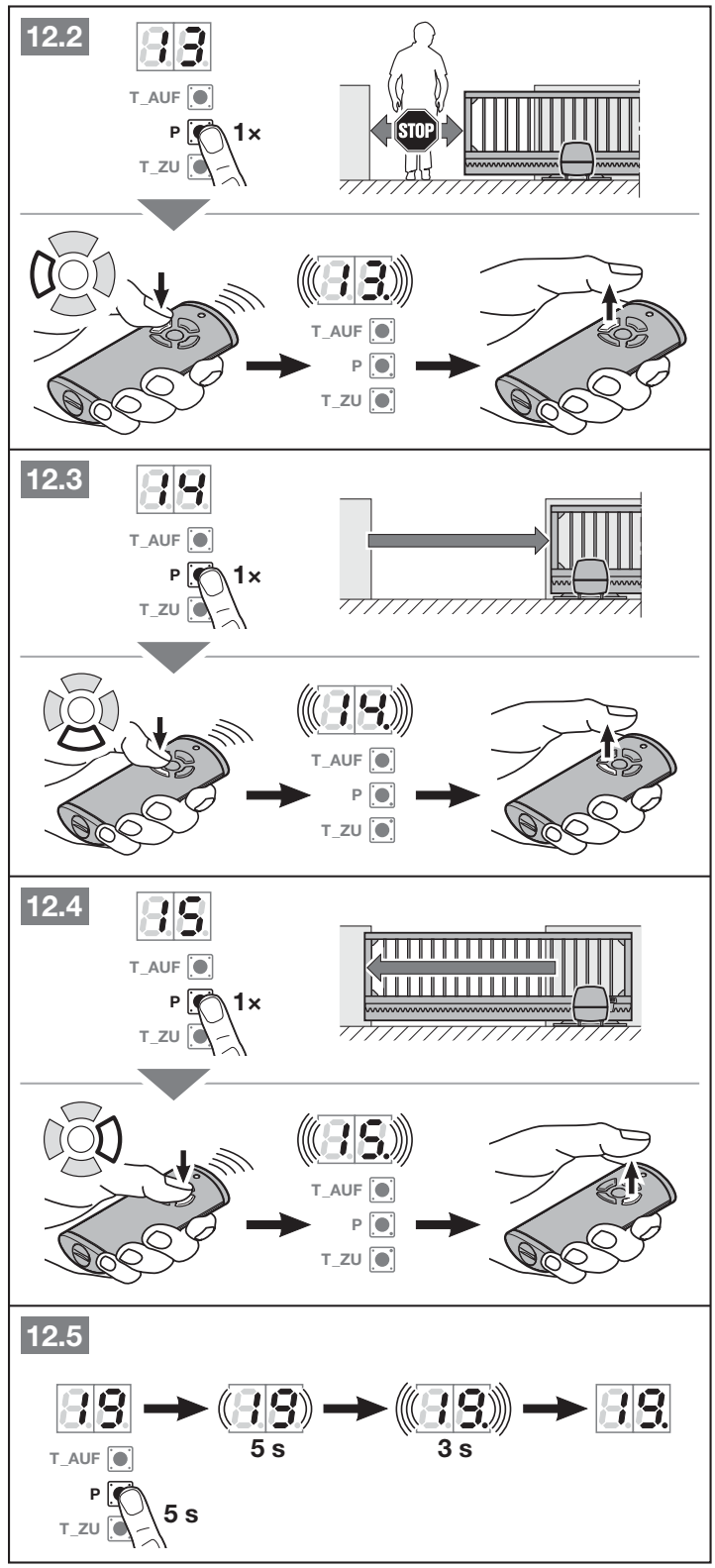

K následne opísaným menu:

▶ Pozri aj prehľad od strany 58.

6.1.6 Menu 20 – 24: Osvetlenie / doba dodatočného svietenia (interné relé)

Hneď ako sa brána uvedie do pohybu, zapne sa interné osvetlenie. Keď brána ukončila svoj chod, ostane osvetlenie svietiť po nastavenú dobu (doba dodatočného svietenia).

Na nastavenie želanej funkcie:

▶ Zvoľte menu želanej funkcie, podľa opisu v kapitole 6.

20	Osvetlenie interne deaktivované	☒
21	Osvetlenie / doba dodatočného svietenia interne 30 sekúnd	
22	Osvetlenie / doba dodatočného svietenia interne 60 sekúnd	
23	Osvetlenie / doba dodatočného svietenia interne 120 sekúnd	
24	Osvetlenie / doba dodatočného svietenia interne 180 sekúnd	

Keď je aktivované menu **20**, nezapne pohyb brány osvetlenie. Automaticky sa aktivuje aj menu **31 –** parameter **07**.

Keď je aktivované menu **21 – 24**, aktivuje sa automaticky aj menu **31 –** parameter **00**.

Časový limit

Keď sa tlačidlo **P** na uloženie nestlačí v priebehu 60 sekúnd, ostane zachované prednastavené menu.

6.1.7 Menu 25 – 28: Osvetlenie / doba dodatočného svietenia (externé relé)

Externý ovládací prvok (napr. ručný vysielač alebo tlačidlo) zapne osvetlenie a toto ostane svietiť po nastavenú dobu (doba dodatočného svietenia).

Na nastavenie želanej funkcie:

▶ Zvoľte menu želanej funkcie, podľa opisu v kapitole 6.

25	Osvetlenie externe deaktivované	
26	Osvetlenie / doba dodatočného svietenia externe 5 minút	☒
27	Osvetlenie / doba dodatočného svietenia externe 10 minút	
28	Osvetlenie / doba dodatočného svietenia externá funkcia HOR 1 alebo UAP 1 relé 3 ZAP / VYP	

Keď je aktivované menu **25**, nezapne externý ovládací prvok osvetlenie.

Keď je aktivované menu **28**, je možné osvetlenie trvalo zapnúť alebo vypnúť prostredníctvom prídavných dosiek plošných spojov HOR 1 alebo UAP 1 relé 3. Menu **28** nie je možné v kombinácii s menu **25**.

Časový limit

Keď sa tlačidlo **P** na uloženie nestlačí v priebehu 60 sekúnd, ostane zachované prednastavené menu.

6.1.8 Menu 30: Funkcie relé externé

Voliteľné relé HOR 1 je potrebné pre pripojenie externého svetla alebo signálneho svetla.

S univerzálnou adaptérovou doskou plošných spojov UAP 1 relé 3 alebo UAP 1-300 je možné spínať ďalšie funkcie, ako napr. hlásenie koncovej polohy Brána otvorená a Brána zatvorená, výber smeru alebo osvetlenie.

Na nastavenie želanej funkcie:

▶ Zvoľte menu a parameter želanej funkcie, podľa opisu v kapitole 6.

30	**Funkcie relé externé HOR 1, UAP 1 relé 3, UAP 1-300**		
	00	Funkcia Osvetlenie externe	☒
	01	Hlásenie Koncová poloha Brána otvorená	
	02	Hlásenie Koncová poloha Brána zatvorená	
	03	Hlásenie koncovej polohy čiastočného otvorenia	
	04	Impulzný signál pri príkaze Brána otvorená alebo čiastočné otvorenie	
	05	Chybové hlásenie na ukazovateli (porucha)	
	06	Výstraha pri rozbehu / predbežná výstraha [1] trvalý signál	
	07	Výstraha pri rozbehu / predbežná výstraha [1] blikajúc	
	08	Relé sa pritiahne počas chodu a rozopne v koncových polohách	
	09	Hlásenie intervalu údržby (ukazovateľ **In**)	
	10	Výstraha pri rozbehu / predbežná výstraha [1] blikajúc iba v smere Brána zatvorená	

1) Predbežná výstraha iba vtedy, keď je aktivovaná v menu 32.

Keď je v menu **30**

- aktivovaný parameter **00**, aktivuje sa automaticky aj menu **26**.
- aktivovaný parameter **01 – 10**, aktivuje sa automaticky aj menu **25**.

Časový limit

Keď tlačidlo **P** na uloženie želaného parametra nestlačíte v priebehu 60 sekúnd, ostane zachovaný prednastavený parameter.

6.1.9 Menu 31: Funkcie relé interne

Potrebné napr. na pripojenie externého svetla alebo signálneho svetla.

Na nastavenie želanej funkcie:

▶ Zvoľte menu a parameter želanej funkcie, podľa opisu v kapitole 6.

31	Funkcie relé interne		
	00	Funkcia Osvetlenie interne	
	01	Hlásenie Koncová poloha Brána otvorená	
	02	Hlásenie Koncová poloha Brána zatvorená	
	03	Hlásenie koncovej polohy čiastočného otvorenia	
	04	Impulzný signál pri príkaze Brána otvorená	
	05	Chybové hlásenie na ukazovateli (porucha)	
	06	Výstraha pri rozbehu / predbežná výstraha [1] trvalý signál	
	07	Výstraha pri rozbehu / predbežná výstraha [1] blikajúc	
	08	Relé sa pritiahne počas chodu a rozopne v koncových polohách	
	09	Hlásenie intervalu údržby (ukazovateľ **In**)	
	10	Výstraha pri rozbehu / predbežná výstraha [1] blikajúc iba v smere Brána zatvorená	

1) Predbežná výstraha iba vtedy, keď je aktivovaná v menu 32.

Keď je v menu **31**

- aktivovaný parameter **00**, aktivuje sa automaticky aj menu **22**.
- aktivovaný parameter **01 – 10**, aktivuje sa automaticky aj menu **20**.

Časový limit

Keď tlačidlo **P** na uloženie želaného parametra nestlačíte v priebehu 60 sekúnd, ostane zachovaný prednastavený parameter.

6.1.10 Menu 32: Doba predbežnej výstrahy

Keď sa vydá príkaz na chod brány, bliká počas doby predbežného varovania signálne svetlo pripojené na voliteľnom relé, skôr ako sa spustí chod brány. Doba predbežného varovania je aktívna v smere *otvárania brány* a *zatvárania brány*.

Na nastavenie želanej funkcie:

▶ Zvoľte menu a parameter želanej funkcie, podľa opisu v kapitole 6.

32	Doba predbežnej výstrahy		
	00	Deaktivované. Keď sa vydá príkaz na chod brány, spustí sa tento ihneď.	
	01	1 sekunda	
	02	2 sekundy	
	03	3 sekundy	
	04	4 sekundy	
	05	5 sekúnd	
	06	10 sekúnd	
	07	15 sekúnd	
	08	20 sekúnd	
	09	30 sekúnd	
	10	60 sekúnd	

Časový limit

Keď tlačidlo **P** na uloženie želaného parametra nestlačíte v priebehu 60 sekúnd, ostane zachovaný prednastavený parameter.

6.1.11 Menu 34: Automatické zatvorenie

Pri automatickom zatvorení sa brána otvorí pri príkaze na chod brány. Po uplynutí nastavenej doby podržania otvorenej brány a doby predbežnej výstrahy sa brána automaticky zatvorí. Keď brána obdrží príkaz na chod, zatiaľ čo sa táto zatvára, brána sa zastaví.

UPOZORNENIA:

- Automatické zatvorenie sa smie / môže aktivovať v rozsahu platnosti normy DIN EN 12453 len vtedy, keď je k sériovo prítomnému obmedzeniu sily pripojené minimálne jedno **dodatočné** bezpečnostné zariadenie (svetelná závora).
- **Dodatočné** bezpečnostné zariadenie (svetelná závora) musí byť zaučené bezpodmienečne predtým.
- Keď je nastavené automatické zatvorenie (menu **34** – **35**), aktivuje sa automaticky aj doba predbežnej výstrahy (menu **32 –** parameter **02**).

Na nastavenie želanej funkcie:

▶ Zvoľte menu a parameter želanej funkcie, podľa opisu v kapitole 6.

34	**Automatické zatvorenie**		
	00	Deaktivované	
	01	Doba podržania otvorenej brány 5 sekúnd	
	02	Doba podržania otvorenej brány 10 sekúnd	
	03	Doba podržania otvorenej brány 20 sekúnd	
	04	Doba podržania otvorenej brány 30 sekúnd	
	05	Doba podržania otvorenej brány 60 sekúnd	
	06	Doba podržania otvorenej brány 90 sekúnd	
	07	Doba podržania otvorenej brány 120 sekúnd	
	08	Doba podržania otvorenej brány 180 sekúnd	
	09	Doba podržania otvorenej brány 240 sekúnd	
	10	Doba podržania otvorenej brány 300 sekúnd	

Časový limit

Keď tlačidlo **P** na uloženie želaného parametra nestlačíte v priebehu 60 sekúnd, ostane zachovaný prednastavený parameter.

6.1.12 Menu 35: Automatické zatvorenie z polohy čiastočného otvorenia

UPOZORNENIA:

- Automatické zatvorenie sa smie / môže aktivovať v rozsahu platnosti normy DIN EN 12453 len vtedy, keď je k sériovo prítomnému obmedzeniu sily pripojené minimálne jedno **dodatočné** bezpečnostné zariadenie (svetelná závora).
- **Dodatočné** bezpečnostné zariadenie (svetelná závora) musí byť zaučené bezpodmienečne predtým.
- Keď je nastavené automatické zatvorenie (menu **34** – **35**), aktivuje sa automaticky aj doba predbežnej výstrahy (menu **32 –** parameter **02**).

Na nastavenie želanej funkcie:

▶ Zvoľte menu a parameter želanej funkcie, podľa opisu v kapitole 6.

35	**Automatické zatvorenie – čiastočné otvorenie**		
	00	Deaktivované	
	01	Doba podržania otvorenej brány nastavená rovnako ako v menu **34**	
	02	Doba podržania otvorenej brány 5 minút	
	03	Doba podržania otvorenej brány 15 minút	
	04	Doba podržania otvorenej brány 30 minút	
	05	Doba podržania otvorenej brány 45 minút	
	06	Doba podržania otvorenej brány 60 minút	
	07	Doba podržania otvorenej brány 90 minút	
	08	Doba podržania otvorenej brány 120 minút	
	09	Doba podržania otvorenej brány 180 minút	
	10	Doba podržania otvorenej brány 240 minút	

Časový limit

Keď tlačidlo **P** na uloženie želaného parametra nestlačíte v priebehu 60 sekúnd, ostane zachovaný prednastavený parameter.

6.1.13 Menu 36: Zmena polohy čiastočného otvorenia

Do polohy čiastočného otvorenia je možné nabehnúť prostredníctvom 3. rádiového kanála (menu 13), externého prijímača, prídavnej dosky plošných spojov UAP 1 alebo UAP 1-300 alebo impulzu na svorkách 20 / 23.

Pozícia čiastočného otvorenia je z výroby prednastavená na 900 mm.

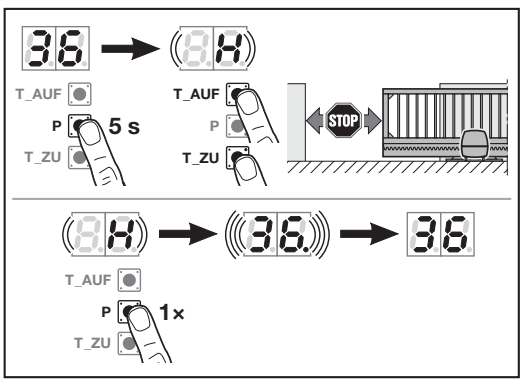

Na zmenu polohy čiastočného otvorenia:

1. Zvoľte menu **36**.
2. Stlačte tlačidlo **P** na 5 sekúnd a aktivujte menu.
3. Bránu presuňte pomocou tlačidiel **Otvoriť** alebo **Zatvoriť** do želanej polohy.
   Počas chodu bliká **H**.
4. Stlačte tlačidlo **P**, aby ste uložili túto polohu.
   – **36** bliká rýchlo, desatinná bodka svieti.
   – **36** svieti.

Zmenená poloha čiastočného otvorenia je uložená.

Keď je zvolená poloha príliš blízko koncovej polohy Brána zatvorená, zobrazí sa chyba **1** s blikajúcou desatinnou bodkou (pozri kapitolu 18). Automaticky sa nastaví najmenšia možná pozícia.

7 Záverečné práce

Po ukončení všetkých potrebných krokov na uvedenie do prevádzky:

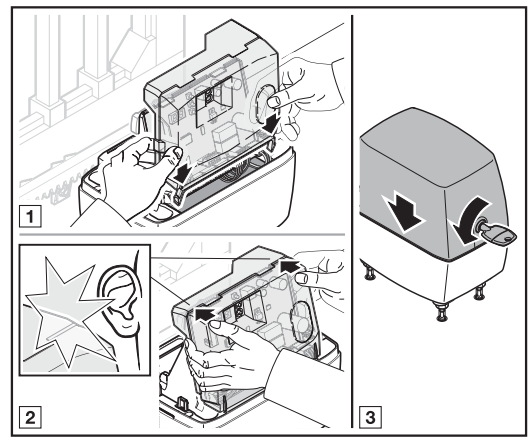

1. Priehľadný kryt nasaďte na dosku plošných spojov ovládania.
2. Nasaďte kryt skrine.

7.1 Upevnenie výstražného štítku

▶ Dodanú výstražnú tabuľku natrvalo upevnite na dobre viditeľnom mieste na bráne.

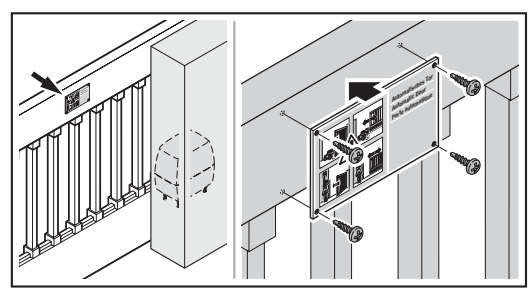

7.2 Kontrola funkčnosti

Na kontrolu bezpečnostného spätného chodu:

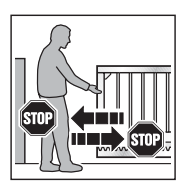

1. Zadržte bránu obidvoma rukami počas **zatvárania**. Bránový systém sa musí zastaviť a spustiť bezpečnostný spätný chod.
2. Zadržte bránu obidvoma rukami počas **otvárania**. Bránový systém sa musí zastaviť a spustiť bezpečnostný spätný chod.

▶ Keď zlyhá bezpečnostný spätný chod, poverte bezprostredne potom odborníka kontrolou alebo opravou.

⚠ VÝSTRAHA

Nebezpečenstvo poranenia spôsobené nefunkčnými bezpečnostnými zariadeniami

Keď nefungujú bezpečnostné zariadenia, môže chybné správanie viesť k poraneniam.

▶ Po učiacich chodoch musí osoba uvádzajúca do prevádzky kontrolovať funkciu(-ie) bezpečnostného zariadenia(-í).

Až v nadväznosti na to je bránový systém pripravený na prevádzku.

8 Rádiový systém

⚠ OPATRNE

Nebezpečenstvo poranenia v dôsledku neočakávaného chodu brány

Počas procesu učenia na rádiovom systéme môže dôjsť k neúmyselných posuvom brány.

▶ Dbajte na to, aby sa pri zaúčaní rádiového systému nenachádzali v oblasti pohybu brány osoby ani predmety.

Keď rádiový systém uvádzate do prevádzky, rozširujete ho alebo meníte:

- Možné iba vtedy, keď je pohon v pokoji
- Vykonajte skúšku funkcie.
- Používajte výhradne originálne diely.
- Miestne danosti môžu mať vplyv na dosah rádiového systému.
- Mobilné telefóny siete GSM-900 môžu pri súčasnom používaní ovplyvniť dosah.

9 Ručný vysielač HS 5 BiSecur

⚠ VÝSTRAHA

Nebezpečenstvo poranenia pri pohybe brány

Pri obsluhe ručného vysielača môže dôjsť k poraneniu osôb v dôsledku pohybu brány.

▶ Zabezpečte, aby sa ručný vysielač nedostal do rúk deťom a aby bol používaný výlučne osobami, ktoré sú zaškolené v spôsobe funkcie diaľkovo ovládaného bránového systému!

▶ Ručný vysielač musíte zásadne obsluhovať s vizuálnym kontaktom s bránou , ak táto disponuje len jedným bezpečnostným zariadením!

▶ Cez bránové otvory diaľkovo ovládaných bránových systémov jazdite, príp. prechádzajte až vtedy, keď sa brána zastaví!

▶ Nikdy nezostávajte stáť v otvorenom bránovom systéme.

▶ Prihliadajte na to, že sa na ručnom vysielači môže nedopatrením stlačiť tlačidlo (napr. vo vrecku nohavíc / v kabelke) a pritom môže dôjsť k nechcenému chodu brány.

⚠ OPATRNE

Nebezpečenstvo popálenia na ručnom vysielači

Priame slnečné žiarenie alebo veľké teplo môže veľmi zahriať ručný vysielač. To môže viesť k popáleninám.

▶ Ručný vysielač chráňte pred priamym slnečným žiarením a veľkým teplom (napr. v odkladacej schránke prístrojovej dosky vozidla).

POZOR

Negatívne ovplyvnenie funkcie vplyvmi životného prostredia

Vysoké teploty, voda a znečistenie obmedzujú funkciu ručného vysielača.

Ručný vysielač chráňte pred nasledujúcimi vplyvmi:

- priame slnečné žiarenie (prípustná teplota okolia: –20 °C až +60 °C)
- vlhkosť
- zaťaženie prachom

9.1 Popis ručného vysielača

▶ Pozri obr. **6**

9.2 Vloženie / výmena batérie

1,5 V batéria, typ: AAA (LR 03), alkalicko-mangánová

▶ Pozri obr. **6**

⚠ VÝSTRAHA

Nebezpečenstvo výbuchu kvôli nesprávnemu typu batérie

Ak sa nahradí batéria nesprávnym typom batérie, potom hrozí nebezpečenstvo výbuchu.

▶ Používajte *iba* odporúčaný typ batérie.

POZOR

Zničenie ručného ovládača v dôsledku vytečenia batérie

Batérie môžu vytiecť a zničiť ručný vysielač.

▶ Ak ručný vysielač dlhšiu dobu nepoužívate, odstráňte z neho batériu.

9.3 Prevádzka ručného vysielača

Každému tlačidlu ručného vysielača je priradená jedna funkcia.

▶ Stlačte tlačidlo ručného vysielača, ktorého rádiový kód chcete odoslať.
  – LED svieti 2 sekundy modrou farbou.
  – Rádiový kód sa odošle.

UPOZORNENIE:

Ak je rádiový kód tlačidla ručného vysielača odovzdaný z iného ručného vysielača, potom stlačte tlačidlo ručného vysielača na **prvú** prevádzku 2 ×.

Ukazovateľ stavu batérie na ručnom vysielači

LED blikne 2 × červenou farbou, následne sa **ešte** odošle rádiový kód.	Batéria **by sa mala** v krátkej dobe vymeniť.
LED blikne 2 × červenou farbou, následne sa **už neodošle** rádiový kód.	Batéria **sa musí** ihneď vymeniť.

9.4 Odovzdanie / odoslanie rádiového kódu

1. Stlačte a podržte stlačené tlačidlo ručného vysielača, ktorého rádiový kód chcete odovzdať / odoslať.
   – LED svieti 2 sekundy modrou farbou a zhasne.
   – Po 5 sekundách bliká LED striedavo červenou a modrou farbou.
   – Tlačidlo ručného vysielača odošle rádiový kód.
2. Ak sa rádiový kód zaučí a rozpozná, uvoľnite tlačidlo ručného vysielača.
   – LED zhasne.

UPOZORNENIE:

Na odovzdanie / odoslanie rádiového kódu máte čas 15 sekúnd. Ak sa v priebehu tejto doby úspešne nerealizuje odovzdanie / odoslanie, zopakujte proces.

9.5 Kontrola stavu

9.5.1 Manuálna kontrola

Pomocou tohto ručného vysielača je možné kontrolovať aktuálny stav zariadenia. K tomu musí byť zariadenie vybavené dvojsmerným rádiovým modulom a musí byť v dosahu ručného vysielača.

POKYN:

Keď sa stlačí tlačidlo ručného vysielača, ktoré neovláda dvojsmerný rádiový modul, zruší sa kontrola stavu.

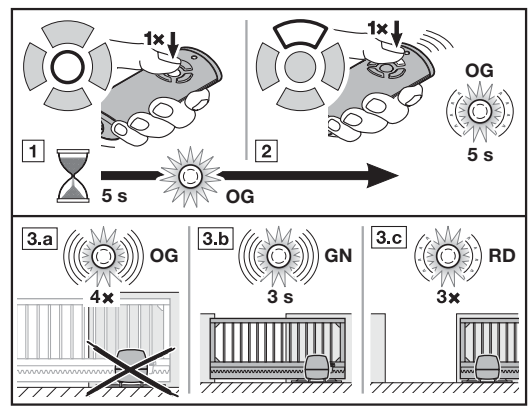

1. Stlačte tlačidlo stavu Poloha.
   LED svieti 5 sekúnd oranžovou farbou.
2. V priebehu tejto doby stlačte tlačidlo ručného vysielača pre zariadenie, ktorého stav chcete prekontrolovať.
   LED bliká až 5 sekúnd pomaly oranžovou farbou.
3. Podľa stavu systému sa realizuje príslušné spätné hlásenie.

LED blikne 4 × rýchlo oranžovou farbou	Systém je mimo dosahu Žiadne spätné hlásenie
LED blikne 3 sekundy rýchlo zelenou farbou.	Brána je zatvorená
LED blikne 3 × pomaly červenou farbou.	Brána nie je zatvorená

Nová kontrola stavu je možná až vtedy, keď zhasne LED.

9.5.2 Automatické spätné hlásenie po manuálnej kontrole

Ak sa po manuálnej kontrole opätovne stlačí to isté tlačidlo ručného vysielača, obdržíte automatické spätné hlásenie stavu systému, hneď ako sa dosiahne koncová poloha.

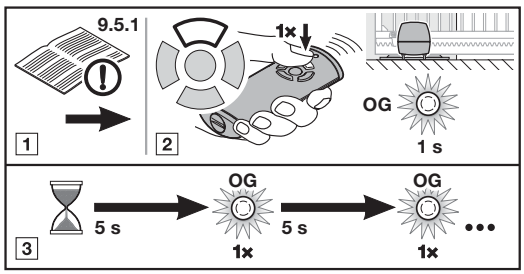

1. Vykonajte manuálnu kontrolu stavu podľa opisu v kap. 9.5.1.

OPATRNE

Keď je už systém zastavený, iniciuje opätovné stlačenie tlačidla ručného vysielača Chod brány.

2. V priebehu 5 sekúnd **opätovne** stlačte tlačidlo ručného vysielača pre systém, ktorého stav chcete skontrolovať.
   Rádiový kód sa odošle. LED svieti krátko oranžovou farbou.
3. Stav systému sa kontroluje každých 5 sekúnd. LED svieti krátko oranžovou farbou.
4. Ak je stav systému známy, potom sa automaticky realizuje príslušné spätné hlásenie.

LED blikne 3 sekundy rýchlo zelenou farbou.	Brána je zatvorená
LED blikne 3 × pomaly červenou farbou.	Brána nie je zatvorená

UPOZORNENIE:

Ak je aktívna doba varovania alebo doba podržania otvorenej brány, nerealizuje sa automatické spätné hlásenie.

9.6 Reset ručného vysielača

1. Otvorte kryt priehradky na batériu.
2. Batériu odoberte na 10 sekúnd.
3. Stlačte a podržte stlačené tlačidlo ručného vysielača.
4. Vložte batériu a uzatvorte kryt priehradky na batériu.
   – LED bliká 4 sekundy pomaly modrou farbou.
   – LED bliká 2 sekundy rýchlo modrou farbou.
   – LED svieti dlho modrou farbou.
5. Uvoľnite tlačidlo ručného vysielača.
   Všetky rádiové kódy sú nanovo priradené.

UPOZORNENIE:

Ak predčasne uvoľníte tlačidlo ručného vysielača, nepriradí sa nový rádiový kód.

9.7 Indikácia LED

Modrá (BU)

Stav	Funkcia
svieti 2 sekundy	rádiový kód sa odosiela
bliká pomaly	ručný vysielač sa nachádza v režime zaúčania
bliká rýchlo po pomalom blikaní	pri zaúčaní bol rozpoznaný platný rádiový kód
bliká 4 sekundy pomaly, bliká 2 sekundy rýchlo, svieti dlho	vykoná sa reset a ukončí sa

Červená (RD)

Stav	Funkcia
blikne 2 ×	batéria je takmer vybitá
blikne 3 × pomaly	Stav: brána nie je zatvorená

Modrá (BU) a červená (RD)

Stav	Funkcia
striedavé blikanie	ručný vysielač sa nachádza v režime odovzdávania / vysielania

Oranžová (OG)

Stav	Funkcia
svieti 5 sekúnd	kontrola stavu sa aktivuje
bliká 5 sekúnd pomaly	stav sa kontroluje
blikne 4 × rýchlo	Systém je mimo dosahu Žiadne spätné hlásenie
svieti krátko	stav sa kontroluje každých 5 sekúnd

Zelená (GN)

Stav	Funkcia
bliká 3 sekundy rýchlo	Stav: brána je zatvorená

9.8 Čistenie ručného vysielača

POZOR

Poškodenie ručného vysielača nesprávnym čistením

Čistenie ručného vysielača pomocou nevhodných čistiacich prostriedkov môže poškodiť kryt ručného vysielača, ako aj jeho tlačidlá.

▶ Ručný vysielač čistite iba pomocou čistej, mäkkej a vlhkej handričky.

UPOZORNENIE:

Biele tlačidlá ručného vysielača sa môžu pri pravidelnom, dlhodobom používaní zafarbiť, ak sa dostanú do kontaktu s kozmetickými výrobkami (napr. krém na ruky).

9.9 Likvidácia

Elektrické a elektronické prístroje, ani batérie sa nesmú likvidovať ako domový alebo netriedený odpad, ale sa musia odovzdávať v zberniach, ktoré sú na tento účel zriadené.

9.10 Technické údaje

Typ	Ručný vysielač HS 5 BiSecur
Frekvencia	868 MHz
Napájanie napätím	1 × 1,5 V batéria, typ: AAA (LR 03)
Prípustná teplota okolia	–20 °C až +50 °C
Max. vlhkosť vzduchu	93 % nekondenzujúca
Druh ochrany	IP 20

9.11 EÚ Prehlásenie o zhode pre ručné vysielače

Výrobca tohto pohonu týmto prehlasuje, že dodaný ručný vysielač zodpovedá smernici EÚ o rádiových zariadeniach 2014/53/EÚ.

Úplné vyhlásenie o zhode EÚ nájdete v priloženom zázname o preskúšaní alebo si ho môžete vyžiadať u výrobcu.

10 Externý rádiový prijímač*

Pomocou externého rádiového prijímača sa môžu napr. pri obmedzených dosahoch ovládať funkcie impulz, čiastočné otvorenie alebo voľba smeru OTV / ZATV.

Pri dodatočnom pripojení externého rádiového prijímača sa musia bezpodmienečne vymazať rádiové kódy integrovaného rádiového modulu (pozri kapitolu 6.1.5).

UPOZORNENIA:

- Externý rádiový prijímač s anténovým lankom sa nesmie dostať do kontaktu s predmetmi z kovu (klince, priečky atď.).
- Prostredníctvom pokusov stanovte najlepšie nasmerovanie.
- Mobilné telefóny siete GSM 900 môžu pri súčasnom používaní ovplyvniť dosah.

10.1 Zaučenie rádiového kódu na externom rádiovom prijímači

▶ Rádiový kód tlačidla ručného vysielača zaučte na základe návodu na obsluhu externého prijímača.

10.2 EÚ Prehlásenie o zhode pre prijímače

Výrobca tohto pohonu týmto prehlasuje, že integrovaný prijímač zodpovedá smernici EÚ o rádiových zariadeniach 2014/53/EÚ.

Úplné vyhlásenie o zhode EÚ nájdete v priloženom zázname o preskúšaní alebo si ho môžete vyžiadať u výrobcu.

* – Príslušenstvo, nie je obsiahnuté v štandardnej výbave!

11 Prevádzka

⚠ VÝSTRAHA

Nebezpečenstvo poranenia pri pohybe brány

V priestore brány môže pri pohybujúcej sa bráne dôjsť k poraneniam alebo poškodeniam.

- ▶ Na zariadení brány sa nesmú hrať deti.
- ▶ Zabezpečte, aby sa v priestore pohybu brány nenachádzali žiadne osoby alebo predmety.
- ▶ Ak bránový systém disponuje iba jedným bezpečnostným zariadením, potom prevádzkujte pohon posuvnej brány len vtedy, keď môžete vidieť na oblasť pohybu brány.
- ▶ Sledujte chod brány, až kým brána nedosiahne koncovú polohu.
- ▶ Cez bránové otvory diaľkovo ovládaných bránových systémov jazdite, príp. prechádzajte až vtedy, keď sa brána zastaví!
- ▶ Nikdy nezostávajte stáť v otvorenom bránovom systéme.

⚠ VÝSTRAHA

Nebezpečenstvo stlačenia na hlavnej zatváracej hrane a na vedľajších zatváracích hranách

Pri chode brány sa môžu stlačiť prsty medzi bránu a hlavnú uzatváraciu hranu, ako aj vedľajšiu zatváraciu hranu.

- ▶ Počas chodu brány nesiahajte na hlavnú zatváraciu hranu ani na vedľajšie zatváracie hrany.

11.1 Zaškolenie používateľa

Tento pohon môžu používať

- deti od 8 rokov
- osoby s obmedzenými fyzickými, senzorickými alebo mentálnymi schopnosťami
- osoby s nedostatkom skúseností a znalostí

Podmienkou pre použitie pohonu je, aby hore-uvedené deti / osoby

- boli pod dozorom
- boli poučené ohľadom bezpečného používania
- rozumeli vznikajúcim nebezpečenstvám

S pohonom sa nesmú hrať deti.

- ▶ Všetky osoby, ktoré bránový systém používajú, zaškoľte do správneho a bezpečného ovládania pohonu.
- ▶ Demonštrujte a otestujte mechanické odblokovanie, ako aj bezpečnostný spätný chod.

11.2 Funkcie rôznych rádiových kódov

Každému tlačidlu ručného vysielača je priradený rádiový kód. Na obsluhu pohonu pomocou ručného vysielača sa musí rádiový kód príslušného tlačidla ručného vysielača zaučiť na kanál želanej funkcie na integrovanom rádiovom prijímači.

- ▶ Pozri kapitolu 6.1.4

UPOZORNENIE:

Ak je rádiový kód zaučeného tlačidla ručného vysielača odovzdaný z iného ručného vysielača, potom stlačte tlačidlo ručného vysielača na **prvú** prevádzku 2 ×.

11.2.1 Kanál 1 / Impulz

Pohon posuvnej brány pracuje v normálnej prevádzke s impulzným sekvenčným ovládaním. Stlačenie príslušného tlačidla ručného vysielača alebo externého tlačidla uvoľní impulz:

1. impulz:	Brána sa posunie smerom k jednej koncovej polohe.
2. impulz:	Brána sa zastaví.
3. impulz:	Brána sa posunie do opačného smeru.
4. impulz:	Brána sa zastaví.
5. impulz:	Brána sa posunie smerom ku koncovej polohe zvolenej pri 1. impulze.

atď.

11.2.2 Kanál 2 / svetlo

Iba v spojení s univerzálnou adaptérovou doskou plošných spojov UAP 1* a s pripojeným externým svetlom, napr. osvetlenie dvora.

11.2.3 Kanál 3 / čiastočné otvorenie

Keď brána ešte **nie je v polohe čiastočného otvorenia**, presunie rádiový kód *Čiastočné otvorenie* bránu do tejto pozície.

Keď je brána **v pozícii čiastočného otvorenia**, presunie

- rádiový kód *Čiastočné otvorenie* bránu do koncovej polohy Brána zatvorená.
- rádiový kód *Impulz* bránu do koncovej polohy Brána otvorená.

* – Príslušenstvo, nie je obsiahnuté v štandardnej výbave!

11.2.4 Kanál 4 / 5 Voľba smeru Brána otvorená / Brána zatvorená

Kanál 4 / Voľba smeru Brána otvorená

Rádiový kód *Brána otvorená* presunie bránu so sledom impulzov (Otv – Stop – Otv – Stop) do koncovej polohy Brána otvorená.

Kanál 5 / Voľba smeru Brána zatvorená

Rádiový kód *Brána zatvorená* presunie bránu so sledom impulzov (Zatv – Stop – Zatv – Stop) do koncovej polohy Brána zatvorená.

11.3 Postup pri výpadku napätia (bez núdzového akumulátora)

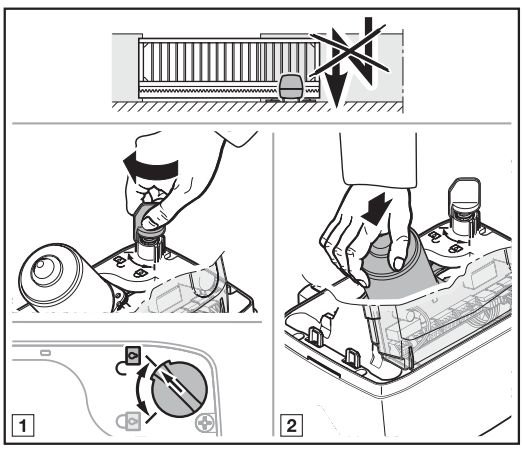

Počas výpadku napätia musíte bránový systém otvárať a zatvárať rukou. Na to musíte odpojiť pohon.

POZOR!

Poškodenie spôsobené vlhkosťou

▶ Pri otvorení telesa pohonu chráňte ovládanie pred vlhkosťou.

1. Otvorte kryt telesa podľa kapitoly 3.5.
2. Pohon odblokujte otáčaním blokovacieho mechanizmu.
   Prípadne budete musieť motor a ozubené koleso zatlačiť ručne.

11.4 Postup po obnovení napätia (bez núdzového akumulátora)

Po obnovení napätia:

- **8.8.** svieti 1 sekundu na ukazovateli.
  alebo
- **8.8.** bliká, kým nebudú načítané všetky zaučené rádiové kódy.

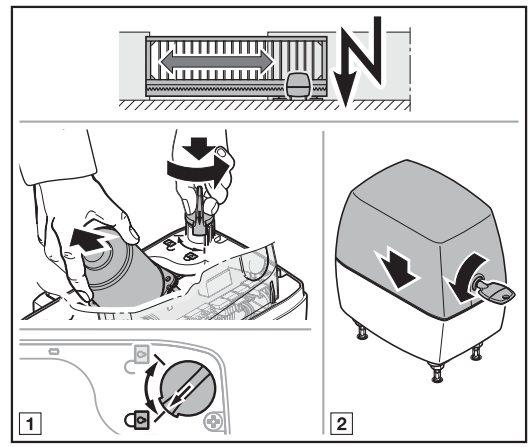

Brána sa musí pred spínačom koncovej polohy opäť pripojiť k pohonu.

1. Pohon zablokujte otáčaním blokovacieho mechanizmu.
   Pri zablokovaní motor zľahka zodvihnite.
2. Opäť nasaďte kryt skrine.

Po výpadku napätia vykoná pohon s nasledujúcim impulzným príkazom referenčný chod.

11.5 Odpojenie bez výpadku napätia

Po pripojení sa musí napájanie napätím ešte raz odpojiť, aby sa automaticky vykonal nový referenčný chod v smere *Brána zatvorená.*

11.6 Referenčný chod

Ukazovateľ

Referenčný chod je potrebný:

- Keď je po výpadku napätia neznáma pozícia brány.
- Keď zareagovalo obmedzenie sily 3 × za sebou pri chode v smere Brána otvorená alebo Brána zatvorená.

Referenčný chod sa realizuje:

- Iba v smere Brána zatvorená.
- So zníženou rýchlosťou.
- S nepatrným nárastom sily naposledy zaučených síl.
- Bez obmedzenia sily

Impulzný príkaz iniciuje referenčný chod. Pohon sa presunie do koncovej polohy Brána zatvorená.

Keď ohrozená oblasť nie je zabezpečená svetelnou závorou a pod., smiete referenčný chod realizovať iba s výhľadom na bránu.

12 Kontrola a údržba

Pohon posuvnej brány nevyžaduje údržbu.

Pre vašu vlastnú bezpečnosť však odporúčame nechať skontrolovať bránový systém odborníkom podľa údajov výrobcu a nechať vykonať údržbu.

⚠ VÝSTRAHA

Nebezpečenstvo poranenia neočakávaným chodom brány
K neočakávanému chodu brány môže dôjsť vtedy, ak pri kontrole a údržbových prácach na bránovom systéme dôjde k neúmyselnému opätovnému zapnutiu treťou osobou.

- ▶ Pred všetkými prácami prepnite bránový systém do stavu bez napätia **a** prípadne vytiahnite zástrčku núdzového akumulátora.
- ▶ Bránový systém zaistite proti neoprávnenému opätovnému zapnutiu.

Kontrolu alebo potrebnú opravu môže vykonávať výlučne odborne spôsobilá osoba. Obráťte sa pri tom na vášho odborného predajcu.

Vizuálnu kontrolu môže vykonávať prevádzkovateľ.

- ▶ Všetky bezpečnostné a ochranné funkcie kontrolujte **mesačne.**
- ▶ Funkciu odporových kontaktných líšt 8k2 kontrolujte **polročne.**
- ▶ Existujúce chyby, resp. nedostatky sa musia **okamžite** odstrániť.

Deti bez dozoru nenechajte vykonávať čistiace a údržbárske práce na tomto pohone.

12.1 Kontrola bezpečnostného spätného chodu / reverzovania

Na vykonanie kontroly bezpečnostného spätného chodu / reverzovania:

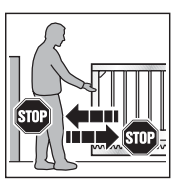

1. Zadržte bránu obidvoma rukami počas **zatvárania**. Bránový systém sa musí zastaviť a spustiť bezpečnostný spätný chod.
2. Zadržte bránu obidvoma rukami počas **otvárania**. Bránový systém sa musí zastaviť a spustiť bezpečnostný spätný chod.

- ▶ Keď zlyhá bezpečnostný spätný chod, poverte bezprostredne potom odborníka kontrolou alebo opravou.

13 Reset

Reset obnoví všetky nastavenia na výrobné nastavenia. Zaučené dráhy a sily sa obnovia na stav pri dodaní.

Zaučené rádiové kódy ostávajú zachovované.

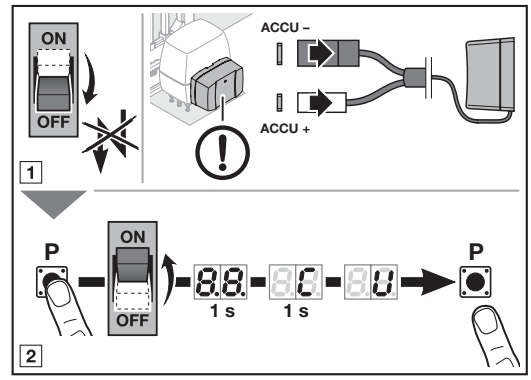

14 Demontáž a likvidácia

UPOZORNENIE:

Pri demontáži dodržujte platné predpisy bezpečnosti práce.

Pohon posuvnej brány nechajte demontovať a odborne odstrániť odborne spôsobilou osobou podľa tohto návodu analogicky v opačnom poradí.

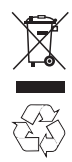

Elektrické a elektronické prístroje, ani batérie sa nesmú likvidovať ako domový alebo netriedený odpad, ale sa musia odovzdávať v zberniach, ktoré sú na tento účel zriadené.

15 Záručné podmienky

Záručná doba

Dodatočne k zákonnej záruke predajcu z kúpnej zmluvy poskytujeme nasledovnú záruku na diely od dátumu predaja:

- 5 rokov na techniku pohonu, motor a ovládanie motora
- 2 roky na rádiový systém, príslušenstvo a špeciálne zariadenia

Využitím záruky sa nepredlžuje doba záruky. Na náhradné dodávky a opravy je záručná doba 6 mesiacov, minimálne však po dobu trvania záručnej doby.

Predpoklady

Nárok vyplývajúci zo záruky platí len v krajine, v ktorej bolo zariadenie zakúpené. Tovar musí byť kúpený nami určenou distribučnou cestou. Nárok vyplývajúci zo záruky platí len pre chyby na samotnom predmete zmluvy.

Doklad o kúpe platí ako doklad pre vaše nároky vyplývajúce zo záruky.

Práce

Počas záručnej doby odstránime všetky nedostatky na výrobku, ktoré preukázateľne vyplývajú z chyby materiálu alebo výroby. Zaväzujeme sa podľa nášho výberu bezplatne nahradiť chybný tovar za bezchybný, opraviť ho alebo ho vymeniť za minimálnu hodnotu. Vymenené diely sú naším vlastníctvom.

Náhrada nákladov na montáž a demontáž, preskúšanie príslušných dielov, ako aj požiadavka na náhradu ušlého zisku a náhradu škody sú zo záruky vylúčené.

Vylúčené sú taktiež škody v dôsledku:

- nesprávnej montáže a pripojenia,
- nesprávneho uvedenia do prevádzky a obsluhy,
- vonkajších vplyvov, ako požiar, voda, abnormálne podmienky životného prostredia,
- mechanického poškodenia v dôsledku nehody, pádu, nárazu,
- poškodenia v dôsledku nedbanlivosti alebo svojvôle,
- normálneho opotrebovania alebo nedostatočnej údržby,
- opráv nekvalifikovanými osobami,
- použitia dielov cudzieho pôvodu,
- odstránenia alebo znehodnotenia výrobného štítku

16 ES/EÚ Prehlásenie o zhode / Prehlásenie o zabudovaní

(v zmysle smernice ES/EÚ o strojových zariadeniach 2006/42/ES podľa prílohy II, časť 1 A pre úplný stroj, resp. časť 1 B pre zabudovanie neúplného stroja).

Na zabudovanie tohto pohon posuvnej brány prostredníctvom konečného používateľa je povolená iba kombinácia s určitými a na tento účel povolenými typmi brán. Tieto typy brán si môžete vyhľadať v úplnom ES/EÚ Prehlásení o zhode v priloženom zázname o preskúšaní.

Keď sa ale tento pohon posuvnej brány neskombinuje s povoleným typom brány, potom sa montujúca osoba samotná stáva výrobcom úplného stroja.

Pritom sa smie montáž realizovať iba prostredníctvom odbornej montážnej prevádzky, pretože iba táto má znalosti relevantných bezpečnostných predpisov, platných smerníc a noriem, a tiež disponuje požadovanými kontrolnými a meracími prístrojmi.

Na tento účel určené prehlásenie o zabudovaní nájdete aj v priloženom zázname o preskúšaní.

17 Technické údaje

Sieťové pripojenie	170 – 260 V~, 50 / 60 Hz
Pohotovostný režim	< 0,5 W
Frekvencia	868 MHz
Prípustná teplota okolia	–20 °C až +60 °C
Max. vlhkosť vzduchu	93 % nekondenzujúca
Druh ochrany	IP 44
Rozsah teploty	–20 °C až +60 °C
Max. šírka brány:	Podľa typu pohonu: 6 000 mm / 8 000 mm / 10 000 mm
Max. výška brány	2 000 mm
Max. hmotnosť brány	Podľa typu pohonu: 300 kg / 500 kg / 800 kg (vedená po zemi) 250 kg / 400 kg / 600 kg (samonosná)
Max. výplň brány	V závislosti od plochy brány. Na regionálne zaťaženia vetrom sa musí prihliadať pri použití výplní brán (EN 13241-1).
Menovitý krútiaci moment	pozri výrobný štítok
Max. krútiaci moment	pozri výrobný štítok
Max. otáčky naprázdno	Podľa typu pohonu: 2,6 min^{-1} / 2,7 min^{-1}
Otáčky pri menovitom krútiacom momente	Podľa typu pohonu: 2,5 min^{-1} / 2,6 min^{-1}
Počet cyklov (OTV / ZATV) za deň / hodinu	pozri výrobný štítok
Skriňa pohonu	Hliníkový odliatok a plast vystužený sklenými vláknami, odolný voči poveternostným vplyvom
Ovládanie	Mikroprocesorové ovládanie, programovateľné
Riadiace napätie	24 V / 37 V DC (spínateľné)
Max. dĺžka vedenia	30 m
Prípojky	Násuvné / závitové svorky
Vypnutie koncových polôh / obmedzenie sily	Elektronicky
Vypínacia automatika	• Naučí sa automaticky samostatne pre obidva smery. • Obmedzenie sily pre obidva smery chodu, samoučiace a s vlastnou kontrolou
Špeciálne funkcie	• Spínač zastavenia / vypínač pripojiteľný • Svetelná závora alebo zabezpečenie zatváracej hrany pripojiteľné • Voliteľné relé pre signálne svetlo, • možnosť pripojenia dodatočného externého osvetlenia (iba v spojení s voliteľným relé HOR 1 alebo s univerzálnou adaptérovou doskou plošných spojov UAP 1)
Doba podržania otvorenej brány	• Svetelná závora potrebná! • Možnosť nastavenia 5 – 300 sekúnd • Možnosť nastavenia 5 sekúnd – 240 minút pre čiastočné otvorenie • Skrátená doba podržania otvorenej brány prostredníctvom prejazdovej svetelnej závory
Rádiové komponenty	• Integrovaný rádiový prijímač • Ručný vysielač

18 Zobrazenia chýb / výstražné hlásenia a prevádzkové stavy

18.1 Ukazovateľ chýb a výstrah

Ukazo-vateľ	Chyba / výstraha	Možná príčina	Náprava
8.1	Nastavenie hranice reverzácie nie je možné.	Pri nastavovaní hranice reverzácie bola v dráhe prekážka.	Odstráňte prekážku.
	Nastavenie polohy čiastočného otvorenia nie je možné	Poloha čiastočného otvorenia sa nachádza príliš blízko pri koncovej polohe Brána zatvorená	Poloha čiastočného otvorenia musí byť väčšia
2.1	Bezpečnostné zariadenie na SE 1	Nie je pripojené žiadne bezpečnostné zariadenie.	Pripojte bezpečnostné zariadenie alebo ho aktivujte v menu.
		Signál bezpečnostného zariadenia je prerušený.	Nastavte / vyrovnajte bezpečnostné zariadenie.
			Prekontrolujte, príp. vymeňte prívody.
		Bezpečnostné zariadenie je chybné.	Vymeňte svetelnú závoru.
2.2	Bezpečnostné zariadenie na SE 2	Nie je pripojené žiadne bezpečnostné zariadenie.	Pripojte bezpečnostné zariadenie alebo ho aktivujte v menu.
		Signál bezpečnostného zariadenia je prerušený.	Nastavte / vyrovnajte bezpečnostné zariadenie.
			Prekontrolujte, príp. vymeňte prívody.
		Bezpečnostné zariadenie je chybné.	Vymeňte svetelnú závoru.
2.3	Bezpečnostné zariadenie na SE 3	Nie je pripojené žiadne bezpečnostné zariadenie.	Pripojte bezpečnostné zariadenie alebo ho aktivujte v menu.
		Signál bezpečnostného zariadenia je prerušený.	Nastavte / vyrovnajte bezpečnostné zariadenie.
			Prekontrolujte, príp. vymeňte prívody.
		Bezpečnostné zariadenie je chybné.	Vymeňte svetelnú závoru.
8.3	Obmedzenie sily v smere *Brána zatvorená*	Brána beží príliš ťažko alebo nerovnomerne.	Korigujte chod brány.
		V priestore brány sa nachádza prekážka.	Odstráňte prekážku, príp. nanovo zaučte pohon.
8.4	Obvod pokojového prúdu prerušený	Rozpínací kontakt na svorke 12 / 13 je rozpojený.	Zopnite kontakt.
		Obvod pokojového prúdu je prerušený.	Prekontrolujte obvod pokojového prúdu.
8.5	Obmedzenie sily v smere *Brána otvorená*	Brána beží príliš ťažko alebo nerovnomerne.	Korigujte chod brány.
		V priestore brány sa nachádza prekážka.	Odstráňte prekážku, príp. nanovo zaučte pohon.
8.6	Systémová chyba	Interná chyba	Vykonajte reset na výrobné nastavenia a nanovo zaučte pohon, resp. ho vymeňte.
	Obmedzenie doby chodu	Pohon je chybný.	Vymeňte pohon.
8.7	Chyba komunikácie	Komunikácia s prídavnou doskou plošných spojov je chybná (napr. UAP 1 alebo UAP 1-300, ESE)	Prekontrolujte, príp. vymeňte prívody.
			Prekontrolujte, príp. vymeňte prídavnú dosku plošných spojov.
8.8	Ovládacie prvky / obsluha	Chyba pri zadaní	Prekontrolujte a zmeňte zadanie
		Zadanie neplatnej hodnoty	Prekontrolujte a zmeňte zadanú hodnotu

Ukazo-vateľ	Chyba / výstraha	Možná príčina	Náprava
9	Špecificky pre zaučené bezpečnostné zariadenia	Bezpečnostné zariadenie s testovaním je prerušené.	Prekontrolujte, príp. vymeňte bezpečnostné zariadenie.
		Odporová kontaktná lišta 8k2 zareagovala	Odstráňte prekážku.
		Odporová kontaktná lišta 8k2 je chybná alebo nie je pripojená.	Prekontrolujte odporovú kontaktnú lištu 8k2.
13	Podpätie		Pri akumulátorovej prevádzke: signalizácia Pri podpätí v sieti: interná chyba bez signalizácie
17	Chyba napätia (prepätie / podpätie)		Nabite akumulátor, prekontrolujte zdroj napätia.
–	Žiadny referenčný bod, neznáma poloha brány	Výpadok napätia	Iniciujte chod brány do koncovej polohy Brána zatvorená.
		Obmedzenie sily zareagovalo 3 × za sebou.	
In	Hlásenie intervalu údržby bliká počas každého chodu brány.	Bez chyby Interval údržby nastavený montérom je prekročený.	Bránový systém nechajte prekontrolovať odborníkovi podľa údajov výrobcu a nechajte na ňom vykonať aj údržbu.

18.2 Indikácia prevádzkových stavov

88	Všetky zaučené rádiové kódy sa načítajú.	U	Pohon nie je zaučený. ▶ Nanovo zaučte pohon (pozri kapitolu 5).
–	Brána sa nachádza v koncovej polohe Brána zatvorená.	¯	Brána sa nachádza v koncovej polohe Brána otvorená.
–	Brána sa presúva v smere ku koncovej polohe Brána zatv.	¯	Brána sa presúva v smere ku koncovej polohe Brána otvorená alebo automatické zatvorenie je aktívne.
–	Brána sa nachádza v koncovej polohe Brána zatvorená a doba predbežnej výstrahy je aktívna.	¯	Brána sa nachádza v koncovej polohe Brána otvorená a doba predbežnej výstrahy je aktívna.
–	Brána sa nachádza v medzipolohe.	–	Brána sa nachádza v medzipolohe a doba predbežnej výstrahy je aktívna.
¯	Komunikácia s pohonom sa vytvára.	H	Brána sa nachádza v polohe čiastočného otvorenia.
H	Brána sa nachádza v polohe čiastočného otvorenia a automatické zatváranie je aktívne.	H	Brána sa nachádza v polohe čiastočného otvorenia a doba predbežného varovania je aktívna.
L –	Pri uvádzaní do prevádzky a učiacom chode **nie je** nabehnuté na koncový spínač.	L –	Pri uvádzaní do prevádzky a učiacich chodoch je nabehnuté na koncový spínač.
88	Vstup impulzu rádiového kódu (blikne 1 ×).	88	Odošle spätné hlásenie stavu na ručný vysielač (blikne 1 ×).
			Pohotovostný režim (bliká pomaly)

19 Prehľad menu a programovania

Uvedené výrobné nastavenia platia pre typ pohonu LineaMatic.

Symbol	Menu	Funkcia / parametre	Upozornenie
	00		Otvorenie / opustenie programovacieho režimu
Výber typu pohonu			
LineaMatic	01		Štandardné nastavenia ako rýchlosť, pozvoľné zastavenie, reverzné správanie bezpečnostných zariadení, hranica reverzácie atď. sa prednastavia)
LineaMatic P	02		
LineaMatic H	03		
Učiace chody			
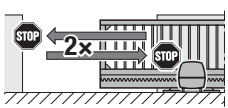	10	Nové zaučenie koncových polôh a síl po servise / údržbe alebo zmenách	
Zaučenie ručných vysielačov			
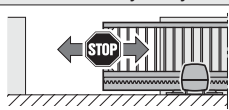	11	Impulz	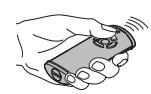
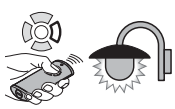	12	Osvetlenie	
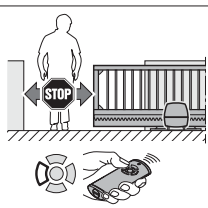	13	Čiastočné otvorenie	
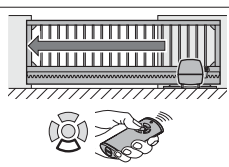	14	Voľba smeru *Brána otvorená*	
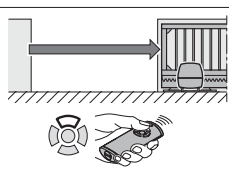	15	Voľba smeru *Brána zatvorená*	

Symbol	Menu	Funkcia / parametre	Upozornenie
Vymazanie všetkých funkcií			
	19	Všetky ručné vysielače všetky funkcie	
Osvetlenie / doba dodatočného svietenia (interné relé)			
	20	Interne osvetlenie deaktivované.	Menu **31**, parameter **07** sa automaticky aktivuje.
30 s	21	Osvetlenie / doba dodatočného svietenia interne 30 s	Menu **31**, parameter **00** sa automaticky aktivuje.
60 s	22	Osvetlenie / doba dodatočného svietenia interne 60 s	
120 s	23	Osvetlenie / doba dodatočného svietenia interne 120 s	
180 s	24	Osvetlenie / doba dodatočného svietenia interne 180 s	
Osvetlenie / doba dodatočného svietenia (externé relé)			
	25	Externé osvetlenie deaktivované.	
5 min.	26	Osvetlenie / doba dodatočného svietenia externe 5 min	
10 min.	27	Osvetlenie / doba dodatočného svietenia externe 10 min	
	28	Osvetlenie / doba dodatočného svietenia externá funkcia HOR 1 alebo UAP 1 relé 3 ZAP / VYP	Externé osvetlenie ZAP / VYP

Symbol	Menu	Funkcia / parametre				Upozornenie
Dodatočné funkcie (externé relé)						(HOR 1 alebo UAP 1 relé 3)
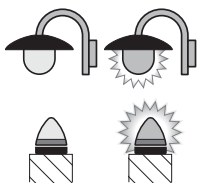	30	Parameter	**00**	Funkcia Osvetlenie externe		Menu **26** sa automaticky aktivuje.
			01	Hlásenie Koncová poloha Brána otvorená		Menu **25** sa automaticky aktivuje.
			02	Hlásenie Koncová poloha Brána zatvorená		
			03	Hlásenie koncovej polohy čiastočného otvorenia		
			04	Impulzný signál pri príkaze Brána otvorená alebo čiastočné otvorenie		
			05	Chybové hlásenie na ukazovateli (porucha)		
			06	Výstraha pri rozbehu / predbežná výstraha [1] trvalý signál		
			07	Výstraha pri rozbehu / predbežná výstraha [1] blikajúc		
			08	Relé sa pritiahne počas chodu a rozopne v koncových polohách		
			09	Hlásenie intervalu údržby (ukazovateľ **In**)		
			10	Výstraha pri rozbehu / predbežná výstraha [1] blikajúc iba v smere Brána zatvorená		
		1) Predbežná výstraha iba vtedy, keď je aktivovaná v menu 32.				
Dodatočné funkcie (interné relé)						(HOR 1 alebo UAP 1 relé 3)
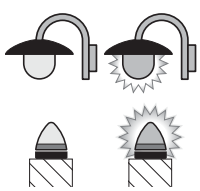	31	Parameter	**00**	Osvetlenie interne		Menu **22** sa automaticky aktivuje.
			01	Hlásenie koncovej polohy Brána otvorená		Menu **20** sa automaticky aktivuje.
			02	Hlásenie koncovej polohy Brána zatvorená		
			03	Hlásenie koncovej polohy Čiastočné otvorenie		
			04	Impulzný signál pri príkaze Brána otvorená alebo čiastočné otvorenie		
			05	Chybové hlásenie na ukazovateli (porucha)		
			06	Výstraha pri rozbehu / predbežná výstraha [1] trvalý signál		
			07	Výstraha pri rozbehu / predbežná výstraha [1] blikajúc		
			08	Relé sa pritiahne počas chodu		
			09	Hlásenie intervalu údržby (ukazovateľ **In**)		
			10	Výstraha pri rozbehu / predbežná výstraha [1] blikajúc iba v smere Brána zatvorená		
		1) Predbežná výstraha iba vtedy, keď je aktivovaná v menu 32.				

Symbol	Menu	Funkcia / parametre			Upozornenie
Doba predbežnej výstrahy					
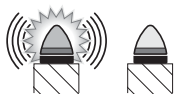 1-60 s	32	Parameter	00	Predbežná výstraha deaktivovaná	
			01	Predbežná výstraha 1 s	
			02	Predbežná výstraha 2 s	
			03	Predbežná výstraha 3 s	
			04	Predbežná výstraha 4 s	
			05	Predbežná výstraha 5 s	
			06	Predbežná výstraha 10 s	
			07	Predbežná výstraha 15 s	
			08	Predbežná výstraha 20 s	
			09	Predbežná výstraha 30 s	
			10	Predbežná výstraha 60 s	
Automatické zatvorenie – doba podržania otvorenej brány					**Svetelná závora potrebná**
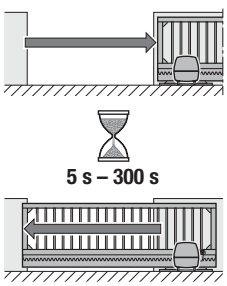 5 s – 300 s	34	Parameter	00	Doba podržania otvorenej brány deaktivovaná	
			01	Doba podržania otvorenej brány 5 s	Menu **32**, parameter **02** sa automaticky aktivuje.
			02	Doba podržania otvorenej brány 10 s	
			03	Doba podržania otvorenej brány 15 s	
			04	Doba podržania otvorenej brány 30 s	
			05	Doba podržania otvorenej brány 60 s	
			06	Doba podržania otvorenej brány 90 s	
			07	Doba podržania otvorenej brány 120 s	
			08	Doba podržania otvorenej brány 180 s	
			09	Doba podržania otvorenej brány 240 s	
			10	Doba podržania otvorenej brány 300 s	
Automatické zatvorenie – čiastočné otvorenie					**Svetelná závora potrebná**
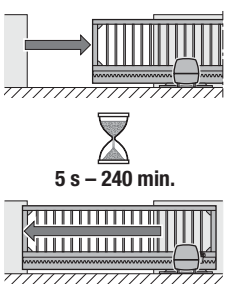 5 s – 240 min.	35	Parameter	00	Doba podržania otvorenej brány deaktivovaná	
			01	Doba podržania otvorenej brány nastavená rovnako ako v menu **34**	Menu **32**, parameter **02** sa automaticky aktivuje.
			02	Doba podržania otvorenej brány 5 min	
			03	Doba podržania otvorenej brány 15 min	
			04	Doba podržania otvorenej brány 30 min	
			05	Doba podržania otvorenej brány 45 min	
			06	Doba podržania otvorenej brány 60 min	
			07	Doba podržania otvorenej brány 90 min	
			08	Doba podržania otvorenej brány 120 min	
			09	Doba podržania otvorenej brány 180 min	
			10	Doba podržania otvorenej brány 240 min	
Zmena polohy čiastočného otvorenia					
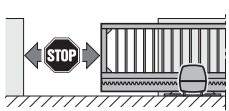	36				

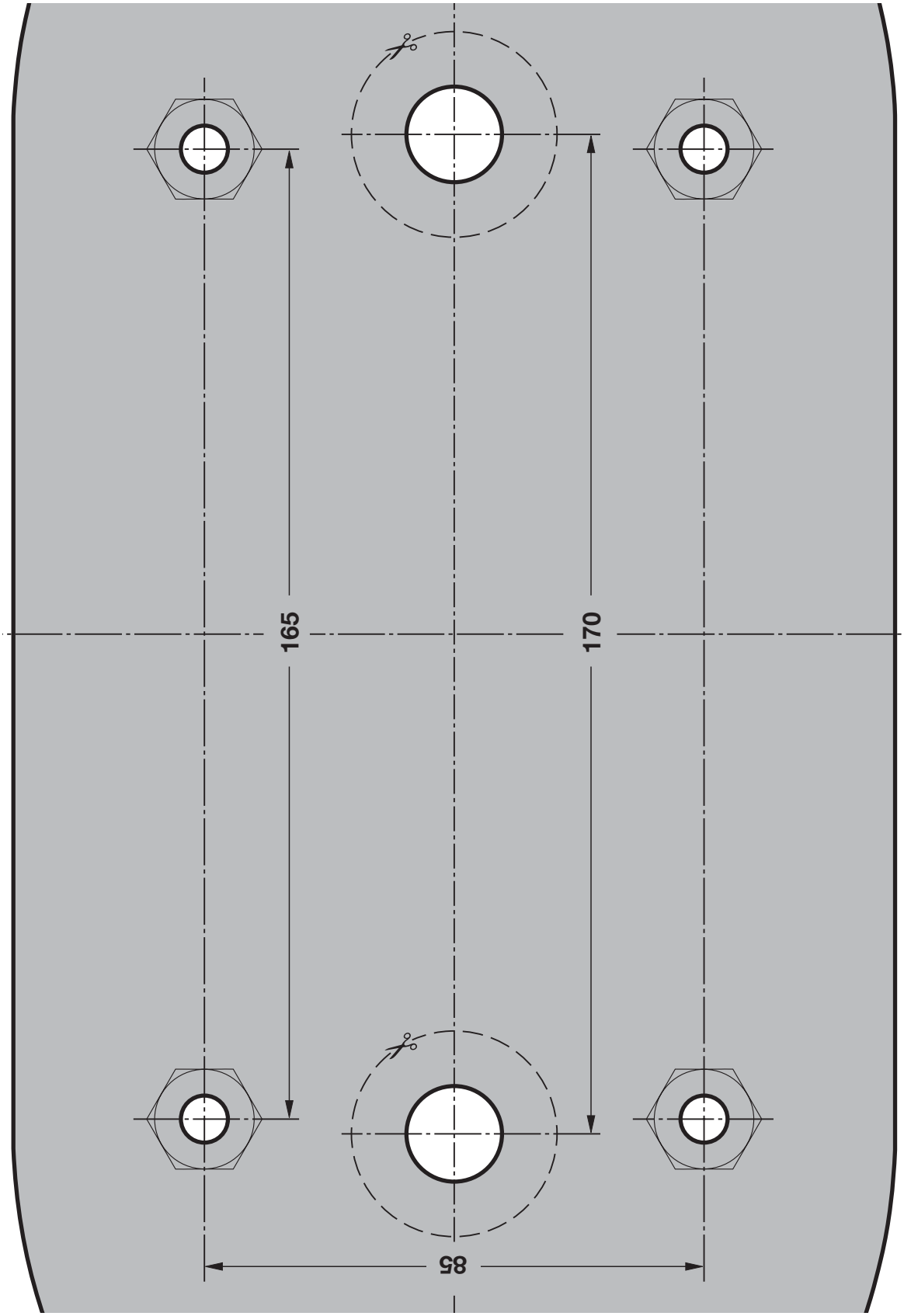
165
170
85

LineaMatic

HÖRMANN KG Verkaufsgesellschaft
Upheider Weg 94-98
33803 Steinhagen
Deutschland

TR10A265-C RE / 05.2020