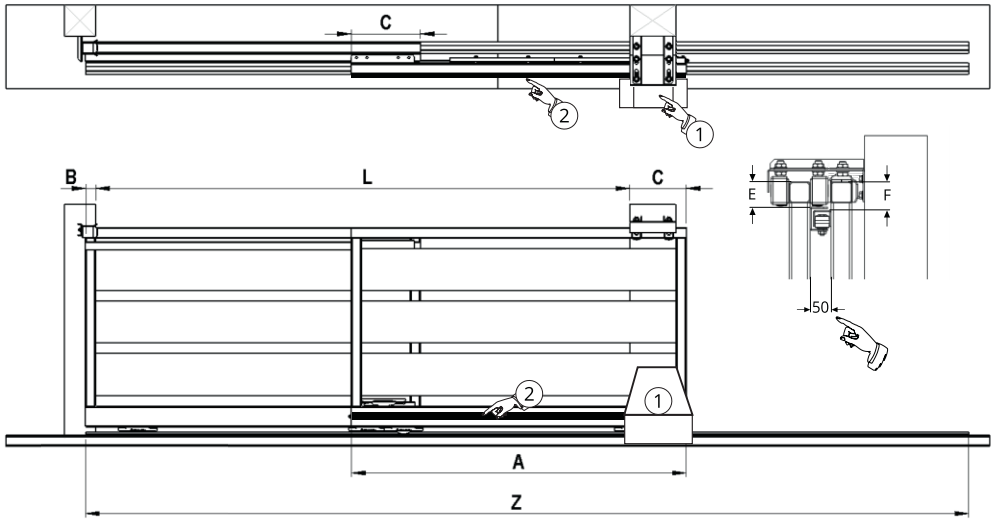

KÓD TOVARU / KÓD ZBOŽÍ	L max (mt)	C min (mm)	E (mm)	F (mm)
C3000KIT	8	300	60	68

A=(L+B)/2+C
Z=L+B+A

NIE JE SÚČASŤOU KITU
NENÍ SOUČÁSTÍ KITU
① MOTOR
② HREBEŇ / HŘEBEN

combiarraldo
accessories & hardware for metal fittings

Kompletný set pre teleskopickú posuvnú bránu
Kompletní set pro teleskopickou posuvnou bránu

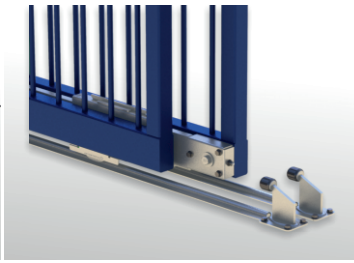

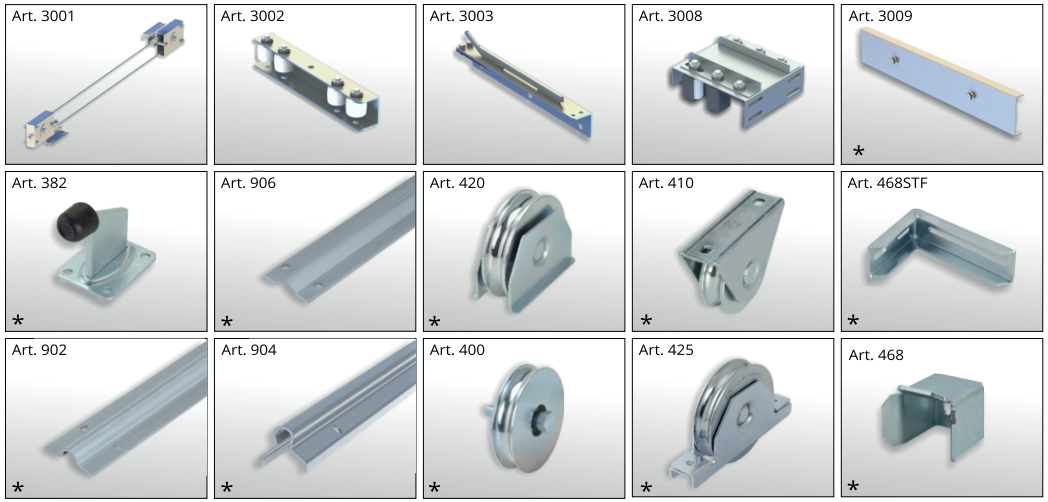

* VOLITEĽNÉ PRÍSLUŠENSTVO / VOLITELNÉ PŘÍSLUŠENSTVÍ

www.kovian.sk, KOVIAN, s.r.o. Športová 749 Gajary 900 61 Slovnesko, objednavky@kovian.sk

1

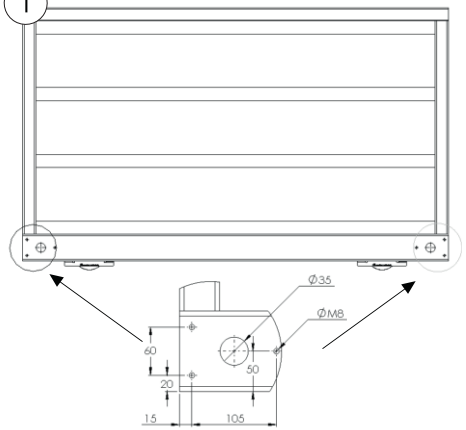

2

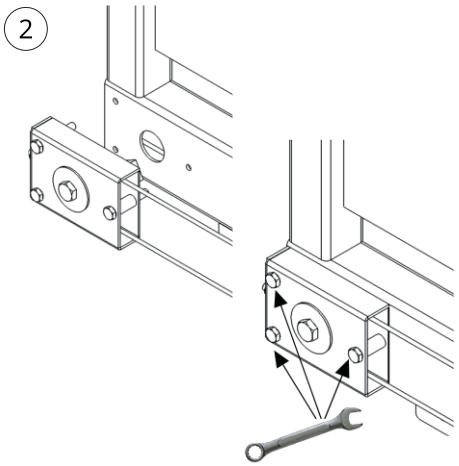

3

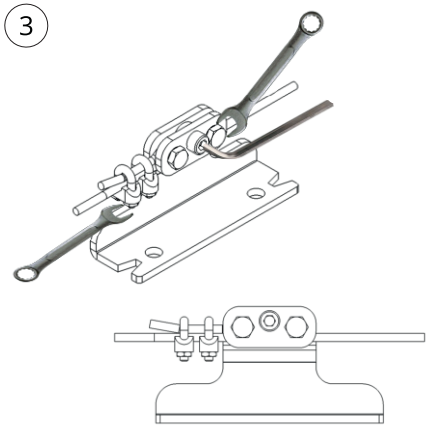

4

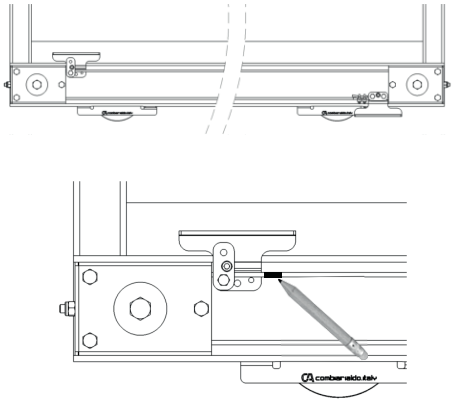

5

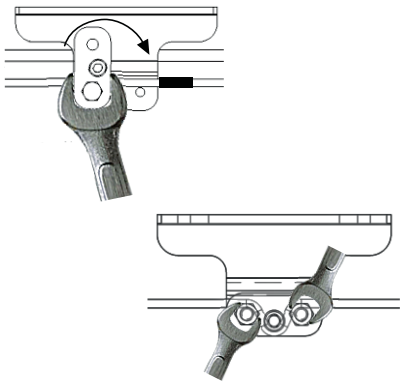

6

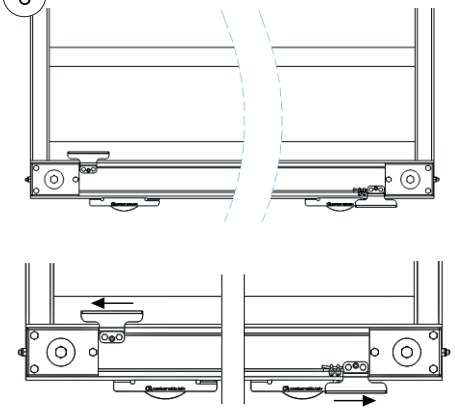

7

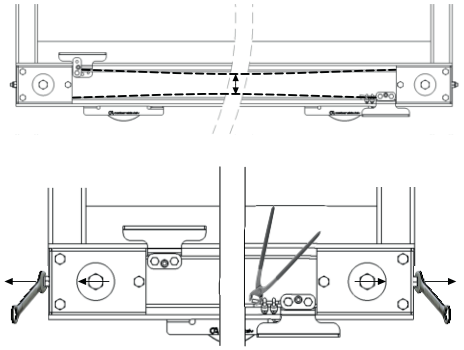

8

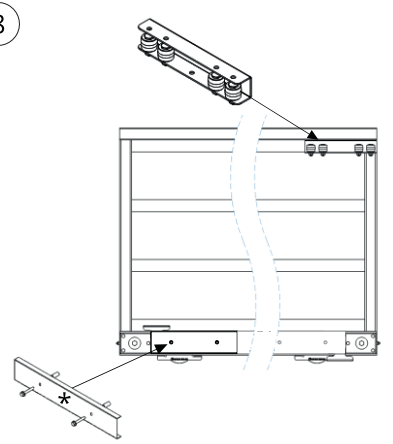

*** VOLITEĽNÉ / VOLITELNÉ**

9

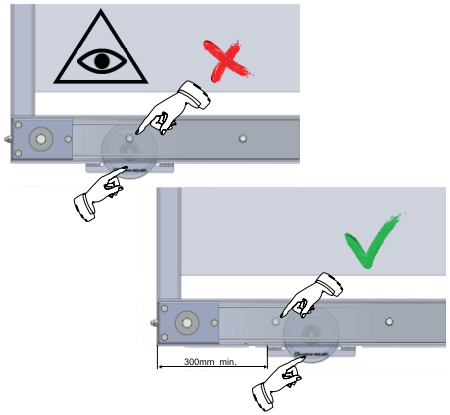

10

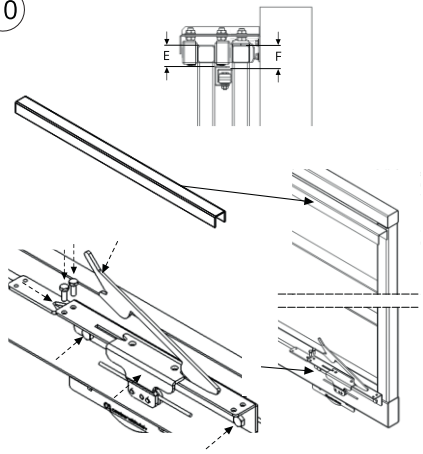

11

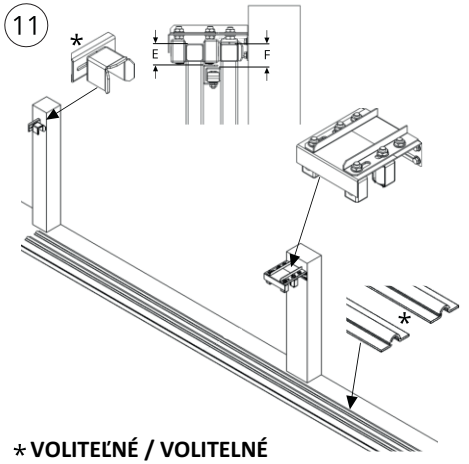

*** VOLITEĽNÉ / VOLITELNÉ**
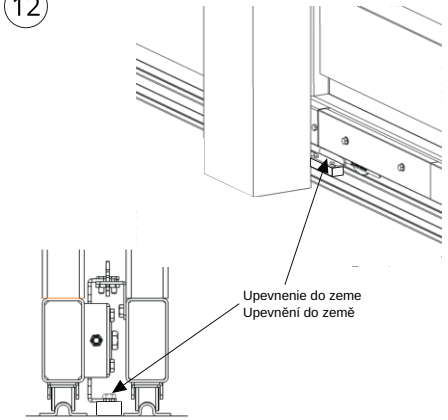
12